# *OPIS TECHNICZNY DO BRANŻY ARCHITEKTONICZNEJ*

*wykonawczy*

## *SPIS TREŚCI*


1. PODSTAWA OPRACOWANIA....2
2. ZAKRES OPRACOWANIA....2
3. PRZEDMIOT INWESTYCJI....2
4. OPIS STANU ISTNIEJĄCEGO....2
5. PROJEKTOWANE ZAGOSPODAROWANIE TERENU....4
6. DANE INFORMACYJNE....4
7. CHARAKTERYSTYKA EKOLOGICZNA OBIEKTU....4
8. PROJEKTOWANE PRZYŁACZA DO BUDYNKÓW:....5
9. ZESTAWIENIE POWIERZCHNI....5
10. POZIOM ODNIESIENIA BUDYNKÓW....6
11. OPIS ROZWIĄZANIA ARCHITEKTONICZNEGO....6
11. 1. PRZEZNACZENIE I PROGRAM UŻYTKOWY....6
11. 2. ZESTAWIENIE POWIERZCHNI....6
11.3. DANE CHARAKTERYSTYCZNE BUDYNKU:....6
11.4. ARCHITEKTURA ZEWNĘTRZNA BUDYNKÓW....6
11.5. WYKOŃCZENIE ZEWNETRZNE....7
11.6. STOLARKA OKIENNA I DRZWIOWA....8
11.7. ELEMENTY KONSTRUKCYJNE....9
11.8. IZOLACJA PRZECIWILGOCIOWA I PAROSZCZELNA:....10
11.9. IZOLACJA TERMICZNA I AKUSTYCZNA:....11
11.10. ELEMENTY WYKOŃCZENIA WEWNĘTRZNEGO:....11
12. INSTALACJE WEWNĘTRZNE:....11
13. WARUNKI OCHRONY PRZECIWPOŻAROWEJ....12
14. CHARAKTERYSTYKA ENERGETYCZNA BUDYNKU....15
15. UWAGI KOŃCOWE....15

## 1. PODSTAWA OPRACOWANIA

- *Umowa z Inwestorem.*
- *Zmiana miejscowego planu zagospodarowania przestrzennego gminy Szprotawa z dn. 11 października 2001 roku - UCHWAŁA nr XXXIX/226/2001 Rady Miejskiej Szprotawy.*
- *Mapa do celów projektowych w skali 1:500, opracowana przez Zakład Uslug Geodezyjno-Kartograficznych inż. Radosława Bartkowiaka w listopadzie 2012r.*
- *Inwentaryzacja architektoniczno-budowlana, prowadzona dla potrzeb projektu technicznego modernizacji.*
- *Ekspertyza mikologiczna, biodegradacji pleśniowej opracowana w lipcu 2012r. pod kierownictwem dr hab. Marleny Piontek, profesora Uniwersytetu Zielonogórskiego, Instytut Inżynierii Środowiska.*
- *Ekspertyza techniczna dotycząca oceny stanu technicznego budynku opracowana w sierpniu 2011r. przez mgr inż. Sebastiana Kołodzieja.*
- *Protokół z oględzin badania urządzeń grzewczo-kominowych z dn.25-06-2012r. opracowany przez Zakład Kominiarski Readler - Andrzej Filipkowski*
- *Założenia do projektu oraz uzgodnienia techniczne i materiałowe z Inwestorem.*
- *Polskie Normy i przepisy techniczno-budowlane obowiązujące w momencie opracowywania.*
- *Przepisy prawa budowlanego, ustalenia urzędowe .*

## 2. ZAKRES OPRACOWANIA

*Zakresem opracowania jest dokumentacja techniczna projektu wykonawczego branży architektonicznej adaptacji budynku sztabowego po JAR na wielorodzinny budynek mieszkalny wraz z projektem zagospodarowania terenu.*

*Całość opracowania składa się z jednego tomu, który zawiera:*

- *branża architektoniczna*
- *branża konstrukcyjna*
- *branża drogowa*
- *branża sanitarna*
- *branża elektryczna*

*Branże te stanowią integralną całość projektu.*

## 3. PRZEDMIOT INWESTYCJI

*Przedmiotem inwestycji jest adaptacja wzniesionego w latach 70-tych budynku sztabowego na wielorodzinny budynek mieszkalny (42 lokale mieszkalne) wraz z zagospodarowaniem przyległego terenu. Omawiany obiekt jest zlokalizowany w Wiechlicach, gmina Szprotawa, powiat Żagań, przy ul. Jesionowej 2 dz. nr 363/3.*

*Projekt zakłada dostosowanie budynku do nowej funkcji, poprzez nowy podział lokali użytkowych, ocieplenie budynku, dobudowanie balkonów, wyposażenie w nowe instalacje, wymianę stolarki okiennej i drzwiowej oraz remont dachu i elementów wykończenia wnętrza oraz nowe zagospodarowanie przyległego terenu.*

## 4. OPIS STANU ISTNIEJĄCEGO

*Powierzchnia terenu, na którym zlokalizowany jest adaptowany budynek jest prawie płaska. Rzędne terenu od 127,95 m n.p.m. do 128,35 m n.p.m. Spadki są niewielkie, lokalne i nieregularne. Obszar w bezpośrednim sąsiedztwie budynku stanowił wcześniej teren zielony. Od strony wejść do klatek schodowych do północnej granicy działku teren jest wyłożony płytami betonowymi, poprzerastanymi trawą. Można zauważyć pozostałości po wcześniejszych studniach kanalizacji sanitarnej.*

*Omawiany budynek posiada trzy kondygnacje nadziemnie, jest podpiwniczony. Posiada stropodach wentylowany, kryty papą. Konstrukcja budynku stanowi połączenie elementów prefabrykowanych i murowanych. Układ konstrukcyjny jest podłużny trójtraktowy. Trakt środkowy stanowi korytarz budynku o szerokości ok. 2,70 m w osiach, trakty zewnętrzne - 5,1 m i 6,4m, zlokalizowano tam pomieszczenia mieszkalne, sanitarne, kuchenne. Obecnie budynek nie jest użytkowany, po opuszczeniu Polski przez JAR*

*(początek lat 90-tych XX wieku), budynek został wyłączony z eksploatacji, nie dokonywano w nim bieżących napraw i remontów. Nie posiada wyposażenia instalacyjnego, gdyż całość została rozgrabiona.*

*Budynek posadowiono na żelbetowych ławach fundamentowych, na których zostały wzniesione monolityczne, betonowe ściany podłużne piwnic (zewnętrzne i wewnętrzne) a także poprzeczne ściany konstrukcyjne. Budynek jest podzielony poprzeczną dylatacją, która rozdziela konstrukcję na dwa segmenty. Każdy z nich posiada klatkę schodową. W miejscu dylatacji na poziomie piwnic wykonano podwójne ściany, a na wyższych kondygnacjach podwójna konstrukcję nośną.*

*Stropy nad piwnicami wykonano z płyt kanałowych o rozpiętości 5,10 m i 2,70m w układzie podłużnym - układ płyt jest prostopadły do długości budynku we wszystkich traktach.*

*Konstrukcja nośna górnych kondygnacji jest mieszana. Zewnętrzne podłużne ściany nośne są murowane w postaci filarów szerokości 60 cm z pustaków ceramicznych wysokości 25 cm. Od strony zewnętrznej filary te są ocieplone gazobetonem grubości 12 cm. Na filarkach opierają się żelbetowe (lub stalowe z dwuteowników) belki nadprożowe, ocieplone od zewnątrz gazobetonem. Pomiędzy filarami wymurowane zostały ściany podparapetowe z bloczków gazobetonowych grubości 24 cm + 2x tynk.*

*Wewnętrzną konstrukcję nośną stanowią żelbetowe ramy typu H o osiowym rozstawie słupów 2,70m. Ramy te mają słupy i rygle szerokości 25 cm i wysokości 30 cm. Rygle przy słupach mają skosy. Od strony zewnętrznej na słupach ram wykonane są wsporniki o szerokości 25 cm i wysokości 30 cm, na których opierają się żelbetowe podciągi o przekroju 25x25cm. Rozstaw osiowy ram wynosi 3,0m.*

*Wewnętrzne ściany podłużne (pomiędzy korytarzem a pomieszczeniami) wykonane są z bloków wentylacyjnych, dymowych i spalinowych o różnej grubości. Przestrzenie między blokami, wzdłuż ściany zamknięto dwoma ściankami z cegły o gr. 6,5 cm z pustką w środku. W celu wykonania otworów drzwiowych w tych ściankach wykorzystano prefabrykowane żelbetowe bloki drzwiowe. Ściany działowe murowane z cegły dziurawki grubości najczęściej 12 cm.*

*Stropy wykonane są z płyt kanałowych grubości 24 cm, przy czym w traktach zewnętrznych płyty ułożone są na podciągach i ścianach zewnętrznych (podłużnych) prostopadle do osi podłużnej budynku, a w trakcie środkowym na ryglach ram (równolegle do osi podłużnej budynku). Stąd długości modularne płyt stropowych wynoszą 3,0 m. Szerokości płyt od 0,9 do 1,5m. Stwierdzono również występowanie wylewek pomiędzy płytami a ścianami kanałowymi o szerokości mniejszej niż 90 cm.*

*Ściany szczytowe budynku wykonane są z prefabrykatów ściennych "wielki blok" ocieplone bloczkami gazobetonowymi grubości 12 cm.*

*Klatki schodowe wykonano jako prefabrykowane, żelbetowe korzystając z elementów systemu wielkoblokowego (ściany, spoczniki , biegi).*

*Stropodach nad budynkiem wykonano jako dwudzielny wentylowany, jednospadowy. Konstrukcję stanowią płyty korytkowe oparte na ściankach ażurowych. Pokrycie dachu stanowi papa klejona lepikiem.*

*PARAMETRY TECHNICZNE BUDYNKU*

| | |
|---|---|
| *Powierzchnia zabudowy* | *1 257,0 m$^2$* |
| *Długość budynku* | *78,70 m* |
| *Szerokość budynku* | *14,69 m* |
| *Wysokość budynku* | *12,49 m* |
| *Kubatura* | *15 610 m$^3$* |

## 5. PROJEKTOWANE ZAGOSPODAROWANIE TERENU

*Projektuje się przebudowę i modernizację istniejącego budynku w celu uzyskania 42 lokali mieszkalnych. Planowana inwestycja przewiduje również zagospodarowanie terenu przy omawianym obiekcie. Projektuje się układ komunikacji kołowej, pieszej, zieleni oraz przewidziano miejsce na montaż urządzeń placu zabaw dla dzieci - huśtawki wagowej, piaskownicy ławki parkowej drewnianej na konstrukcji stalowej ocynkowanej malowanej farbą do metalu z oparciem oraz trzech koszy na śmieci (przy placu zabaw, oraz w poblizu klatek schodowych). Adaptowany budynek nie zmieni swojej formy przestrzennej i nadal będzie bryłą nawiązywał do pobliskiego, wcześniej zaadaptowanego budynku przy ul. Jesionowej 2.*

*Planuje się:*

*5.1 Dobudowę balkonów*

*5.2 Obniżenie poziomu terenu od strony południowej budynku w celu zapewnienia dojazdu do garaży (24 miejsca), zlokalizowanych w piwnicy. Każdy z nich zamykany będzie bramą uchylną. Dojazd do garaży indywidualnych prowadzi przez pochylnię o spadku 16%, która ograniczona jest betonowymi krawężnikami.*

*5.3 W celu zapewnienia dostępności dla osób niepełnosprawnych, przy wejściu do klatki "B" planuje się dobudowanie pochylni o spadku nieprzekraczającym 6%.*

*5.4 Dostosowanie schodów zewnętrznych prowadzących do wejść głównych do budynku, zlokalizowanych od strony północnej, do wymagań warunków technicznych tj. zwiększenie szerokości stopni do 35 cm.*

*5.5 Budowę opaski ochronnej (60 cm) wokół budynku z kostki betonowej Holland gr. 6cm na podsypce cementowo-piaskowej zakończonej obrzeżem chodnikowym.*

*5.6 Budowę ciągu komunikacji kołowej z grafitowej kostki betonowej 8 cm, układanej na wiązanie proste, wg projektu wykonawczego branży drogowej. Na podsypce cementowo-piaskowej oraz podbudowie z tłucznia kamiennego gr. 20 cm. Wzdłuż ciągu komunikacji kołowej zlokalizowano miejsca i zatoki postojowe dla 22 samochodów (w tym 4 miejsca dla osób niepełnosprawnych), linie oddzielające poszczególne miejsca postojowe wykonać z kostki w kolorze grafitowym.*

*5.7 Budowę ciągu komunikacji pieszej z żółtej betonowej kostki "Holland" gr. 6 cm na podsypce cementowo-piaskowej.*

*5.8 Budowę zadaszonego miejsca gromadzenia odpadów stałych od strony północnej budynku. Murowanego z pustaków ścienno-cokołowych, przekryty dachem z blachy trapezowej.*

*5.9 Trzepak stalowy, ocynkowany, malowany farbą do metalu - 1 szt.*

*Teren zostanie tak ukształtowany, aby dopasować się do rzędnych terenu od strony budynku sąsiedniego przy ul. Jesionowej 2 oraz do istniejących terenów leśnych. Wszystkie istniejące drzewa są przewidziane do pozostawienia w nienaruszonej formie. Na czas budowy należy je zabezpieczyć przed uszkodzeniem mechanicznymi. Wszystkie roboty ziemne oraz budowlane prowadzone w pobliżu drzew należy wykonać w sposób im nieszkodzący. Wykopy ograniczyć do niezbędnego minimum. Projektuje się nowe nasadzenia krzewów ozdobnych zlokalizowanych w terenach trawiastych w pobliżu wejść do klatek schodowych. Projektuje się tereny zielone w postaci trawników z siewu po zakończeniu robót ziemnych.*

## 6. DANE INFORMACYJNE

*Działka, na której planowane jest zadanie budowlane nie jest wpisana do rejestru zabytków i nie podlega szczególnej ochronie, jak również nie znajduje się w granicach terenu górniczego.*

## 7. CHARAKTERYSTYKA EKOLOGICZNA OBIEKTU

*Przyjęte rozwiązania przestrzenne, funkcjonalne i techniczno-materiałowe projektowanych obiektów nie będą wywierały ujemnego wpływu na środowisko przyrodnicze i inne obiekty budowlane, spełniają wymagania higieniczne i zdrowotne oraz zapewniają ochronę użytkowników przed hałasem i drganiami. Instalacje, urządzenia i wyposażenie techniczne obiektu nie będą emitować ponadnormatywnego hałasu, wibracji oraz innych zakłóceń – uciążliwych dla otoczenia.*

*Obiekt nie będzie negatywnie oddziaływał na środowisko naturalne:*

- *lokalizacja obiektu w miejscu gdzie w sąsiedztwie istnieją obiekty o tej samej funkcji pozwoli wykorzystać istniejącą infrastrukturę;*
- *na przedmiotowej działce nie występują, żadne elementy szaty roślinnej i fauny które mogłyby kolidować z planowaną inwestycją.*
- *teren położony jest na obszarze pozbawionym w bliskim sąsiedztwie ujęć wód podziemnych do zbiorowego zaopatrzenia w wodę.*
- *wpływ obiektu na istniejący drzewostan, powierzchnie ziemi, w tym glebę, wody powierzchniowe oraz podziemne – w wyniku inwestycji rzędne terenu nie ulegną zmianie, na działce nie występują wody powierzchniowe a wody podziemne nie zostaną naruszone.*

*W otoczeniu ocenianego obiektu nie występują obecnie prawnie chronione formy przyrody, jak rezerwaty, pomniki przyrody, obszary chronionego krajobrazu, w tym obszary NATURA2000.*

## 8. PROJEKTOWANE PRZYŁACZA DO BUDYNKÓW:

*Do obiektu zostaną doprowadzone następujące przyłącza:*

*PRZYŁĄCZE WODOCIĄGOWE: zgodnie z warunkami ESiZ.IV-4002/84/12 wydanymi przez Szprotawskie Wodociągi i Kanalizacja w likwidacji dn. 05-10-2012r. Według projektu "Adaptacja budynku sztabowego po JAR na wielorodzinny budynek mieszkalny - PRZYŁĄCZE WODY I KANALIZACJI SANITARNEJ" autorstwa mgr inż. Agnieszki Maj, mgr inż. Barbary Fogel. Uzgodniony pismem ESiZ.IV-4002/U/2/13 Szprotawskich Wodociągów i Kanalizacji w likwidacji dn. 13-03-2013 r. oraz pozytywna opinia ZUD nr 50 nr dz. 784/2013 z 10-04-2013 wydana przez Zespół Uzgadniania Dokumentacji Projektowej Starostwa Powiatowego w Żaganiu.*

*PRZYŁĄCZE KANALIZACJI SANITARNEJ: zgodnie z warunkami ESiZ.IV-4002/84/12 wydanymi przez Szprotawskie Wodociągi i Kanalizacja w likwidacji dn. 05-10-2012r. Według projektu "Adaptacja budynku sztabowego po JAR na wielorodzinny budynek mieszkalny - PRZYŁĄCZE WODY I KANALIZACJI SANITARNEJ" autorstwa mgr inż. Agnieszki Maj, mgr inż. Barbary Fogel. Uzgodniony pismem ESiZ.IV-4002/U/2/13 Szprotawskich Wodociągów i Kanalizacji w likwidacji dn. 13-03-2013 r. oraz pozytywna opinia ZUD nr 50 nr dz. 784/2013 z 10-04-2013 wydana przez Zespół Uzgadniania Dokumentacji Projektowej Starostwa Powiatowego w Żaganiu.*

*PRZYŁĄCZE KANALIZACJI DESZCZOWEJ: zgodnie z warunkami GR.6853.20.2012 wydanymi przez Urząd Miejski w Szprotawie dn. 28-08-2012r. Według projektu "Adaptacja budynku sztabowego po JAR na wielorodzinny budynek mieszkalny - PRZYŁĄCZE KANALIZACJI DESZCZOWEJ" autorstwa mgr inż. Agnieszki Maj, mgr inż. Barbary Fogel. Uzgodniony decyzją Burmistrza Szprotawy GR.6853.3.2013 z dn.18-02-2013r. oraz pozytywna opinia ZUD nr 50 nr dz. 784/2013 z 10-04-2013 wydana przez Zespół Uzgadniania Dokumentacji Projektowej Starostwa Powiatowego w Żaganiu.*

*PRZYŁĄCZE GAZOWE: zgodnie z warunkami ZG-NR/DK/WP/102480-2012 z dn. 27-06-2012 wykonane przez zakład gazowniczy Gazowni Zgorzelec. Według oddzielnego opracowania.*

*PRZYŁĄCZE ENERGETYCZNE: wykonane przez zakład energetyczny, zgodnie z warunkami OD4/ZR6/345/2012 z dn. 06-07-2012 wydanymi przez ENEA Operator Sp. z o.o. Oddział Dystrybucji Zielona Góra. Według oddzielnego opracowania.*

*Instalacja oświetlenia zewnętrznego wg projektu autorstwa inż. Zdzisława Wójcika.*

## 9. ZESTAWIENIE POWIERZCHNI

| | | |
|---|---|---|
| ***Powierzchnia działki*** | ***4 654,0 m2*** | |
| *Powierzchnia zabudowy* | *1 257,0 m2* | */27,0%* |
| *Powierzchnia ciągów komunikacji kołowej* | *1 438,0 m2* | */30,9%* |
| *Powierzchnia ciągów komunikacji pieszej* | *219,6 m2* | */4,7%* |

| | | |
|---|---|---|
| *Powierzchnia parkingów* | *337,0 m2* | */7,3%* |
| *Teren zielony* | *1 402,4 m2* | */30,1%* |

## 10. POZIOM ODNIESIENIA BUDYNKÓW.

*Projektowany poziom* ***posadowienia budynku*** *+- 0,00 =* ***129,7 m npm.***

## 11. OPIS ROZWIĄZANIA ARCHITEKTONICZNEGO

### 11. 1. PRZEZNACZENIE I PROGRAM UŻYTKOWY

*11.1.1. Modernizowany budynek będzie pełnił funkcję budynku mieszkalnego wielorodzinnego.*

*11.1.2. Nie zmieni się liczba kondygnacji -3 kondygnacje nadziemne i jedna kondygnacja piwnicy, pozostaną dwie wewnętrzne klatki schodowe.*

*11.1.3. Projektuje się przebudowę części piwnic na garaże indywidualne - 24 miejsca oraz na 43 komórki lokatorskie.*

*11.1.4. Struktura mieszkań:*

*11.1.4.1. - jednopokojowe - 6 szt.*

*11.1.4.2. - dwupokojowe typu studio, w którym pokoje dzienne łączone są z aneksem kuchennym - 18 szt.*

*11.1.4.3. - dwupokojowe z wydzieloną kuchnią -18 szt.*

### 11. 2. ZESTAWIENIE POWIERZCHNI

*11.2.1. Zestawienie powierzchni pomieszczeń na poszczególnych kondygnacjach podano na rzutach tych kondygnacji w części graficznej opracowania.*

### 11.3. DANE CHARAKTERYSTYCZNE BUDYNKU:

| | |
|---|---|
| *Długość budynku* | *78,70 m* |
| *Szerokość budynku* | *14,69 m* |
| *Wysokość budynku* | *12,49 m* |
| *Kubatura* | *15 610 $m^3$* |
| *Liczba kondygnacji* | *III nadziemne + piwnica* |
| *Powierzchnia całkowita budynku* | *4 980,14 m2* |
| *Powierzchnia budynku netto* | *4 056,05 m2* |
| *Powierzchnia użytkowa budynku:* | *3 810,52 m2* |
| *Powierzchnia użytkowa podstawowa -powierzchnia mieszkań* | *2 039,81 m2* |
| *Powierzchnia użytkowa usługowa - powierzchnia garaży* | *418,78 m2* |
| *Powierzchnia pomocnicza - powierzchnia komórek lokatorskich* | *216,26 m2* |
| *Powierzchnia ruchu - komunikacja* | *930,32 m2* |
| *Kubatura budynku:* | *15 610 $m^3$* |

### 11.4. ARCHITEKTURA ZEWNĘTRZNA BUDYNKÓW

*Adaptowany budynek posiada prostopadłościenną bryłę bez detalu architektonicznego. Po adaptacji zasadniczym elementem kompozycji elewacji będzie wertykalny układ ryzalitów balkonów, wysuniętych poza lico ścian zewnętrznych, które również kolorystycznie, będą wybijały się jednorodnego tła bryły. Kolorystykę elewacji pokazano w części graficznej rys. AW_10 Elewacje. Projektuje się rozbiórkę istniejących zadaszeń nad wejściami i schodami zewnętrznymi prowadzącymi do budynku i przekrycie jedynie spoczników prowadzących do wejść do budynku.*

*Zaprojektowana architektura budynków jest dostosowana do krajobrazu, istniejącej zabudowy i otaczającego terenu.*
*Przy każdym wejściu przewidziano elektryczne oświetlenie zewnętrzne.*

*Wjazdy do garaży podziemnych usytuowano od strony południowej, dojazd od ulicy Jesionowej. Ewakuację z garaży zapewniają bezpośrednie wyjścia na teren.*

## 11.5. WYKOŃCZENIE ZEWNETRZNE

*ŚCIANY BUDYNKU*
*Wykończenie podstawowe ścian zewnętrznych:*

- *tynk akrylowy strukturalny uziarnienie do 2mm, barwiony w masie na warstwie zaprawy klejowej podkładowej.*
- *styropian EPS 100 (FS20)gr. 12cm. – wraz z akcesoriami takimi jak wzmocnienie narożników, listwy startowe, siatki pancerne, wzmocnienia wokół okien. Na kleju systemowym, osiatkowane i otynkowane tynkiem strukturalnym cienkowarstwowym szpachlowym drobnym barwionym w masie wg kolorystyki elewacji.*
- *istniejąca ściana budynku.*
- *tynk gipsowy cienkowarstwowy kat IV.*

*Stosując ocieplenie lekkie systemowe należy stosować elementy wzmacniające narożniki.*
*Wykończenie cokołów:*

- *powyżej gruntu tynk mozaikowy (kamyczkowy)*
- *styropian ekstrudowany (np. styrodur) gr. 8 cm, klejony do muru metodą lekką mokrą, użycie akcesoriów jak wyżej.*

*Ściana fundamentowa, ściany piwnic w gruncie:*

- *zabezpieczenie przeciwwilgociowe np. bitumiczno-epoksydowa masa izolacyjna*
- *zabezpieczenie termiczne styrodur grubość 8cm.*

*Warstwy ścian opisano na rysunku AW_08 PRZEKRÓJ A-A.*

*POKRYCIE DACHU*

*Należy w całości usunąć istniejące pokrycie z papy, dokonać oceny stabilności płyt korytkowych, w przypadku zapadnięcia się płyty, należy odbudować ażurową ściankę stanowiącą jej podporę. Wyrównać i oczyścić podłoże, ułożyć papę podkładową i termozgrzewalną wierzchniego krycia zachowując wymogi producenta.*

*Elementy odwodnienia dachu (rynny oraz rury spustowe) oraz obróbki blacharskie (obróbki kominów, opierzenia dachu) w całości zdemontować. Nowe należy wykonać z blachy tytan-cynk gr. min. 0.8 mm w naturalnym kolorze blachy, sposób montażu wg zaleceń producenta.*

*POKRYCIE ZADASZENIA NAD WEJŚCIAMI DO BUDYNKU*
*W miejscu istniejących zadaszeń przewidzianych do demontażu zaprojektowano zadaszenia nad podestami przy wejściach do klatek schodowych.*

*Na wymurowanych słupach oraz istniejącej ścianie zewnętrznej budynku oparte są belki drewniane stanowiące konstrukcję zadaszenia. Na belkach po obwodzie zadaszenia zaprojektowano słupki tworzące attykę. Przekrycie zadaszenia oraz pokrycie attyki stanowi płyta OSB. Na niej ułożyć papę podkładową i wierzchniego krycia. Odprowadzenie wody deszczowej z zadaszenia odbywać się będzie przez rurę spustową umieszczoną za słupem murowanym. Wykonać opierzenia z blachy tytan-cynk gr. min. 0.8 mm w naturalnym kolorze blachy, sposób montażu wg zaleceń producenta.*

*OKNA I DRZWI ZEWNĘTRZNE – stolarka drzwiowa i okienna w kolorze naturalnego drewna wg rys. AW_11 ZESTAWIANIE STOLARKI.*

*PARAPETY ZEWNĘTRZNE – projektuje się parapety zewnętrzne z PCV w kolorze ciemno-brązowym.*

*BALUSTRADY BALKONÓW – wykonane ze stali ocynkowanej malowanej proszkowo w kolorze RAL 9007. Wysokość 1,1m. Wszystkie elementy stalowe balustrady balkonów należy dokładnie oczyścić, odtłuścić, zabezpieczyć antykorozyjnie i pomalować na kolor RAL 9007.*

*PRZEPIERZENIA BALKONÓW - wykonane jako nieruchome żaluzje drewniane z impregnowanych, lakierowanych desek sosnowych (w kolorze złoty dąb) w ułożeniu poziomym, z zachowaniem odstępów miedzy deskami max 1cm. Mocowane w ramie stalowej ocynkowanej malowanej proszkowo RAL9007.*

*Przy wejściach do klatek schodowych należy zainstalować podświetlony numer policyjny nieruchomości, w podestach wycieraczki metalowe systemowe ACO oraz skrobaczki do obuwia.*

*Wokół budynku należy wykonać opaskę z betonowej kostki gr. 6cm na podsypce cementowo-piaskowej o szerokości 60 cm, zakończoną betonowym obrzeżem chodnikowym.*

*WYŁAZ DACHOWY- rozebrać istniejącą nadbudowę wyłazu dachowego. Należy wykonać skrzynkę wyłazową drewnianą, ocieploną wełną mineralną gr. 20 cm, zamykaną ocieploną przykrywą drewnianą , wykończoną blachą cynkową (wykonanie indywidualne), zamykanie na kłódkę od wewnątrz. Jako alternatywne przyjmuje się rozwiązanie dostosowanie istniejącego otworu wyłazowego do standartowego wymiaru, tak, aby po założeniu typowego wyłazu dachowego otrzymać wymiar w świetle przejścia min. 80x80 cm np. Icopal Kominiarczyk na podstawie prostej.*

*SKRZYNKI POCZTOWE I TABLICE OGŁOSZENIOWE - projektuje się montaż 1 tablicy ogłoszeniowej oraz skrzynek pocztowych na 21 numerów w wiatrołapie każdej klatki schodowej.*

## 11.6. STOLARKA OKIENNA I DRZWIOWA

*Drzwi i okna budynku projektuje się o wymiarach powtarzalnych. Projektuje się stolarkę okienną z PCV, dwuszybową, zespoloną w kolorze złoty dąb. Okna w systemie rozwieralno-uchylnym z możliwością rozszczelniania spełniające wymogi normy cieplnej i akustycznej z szybami o współczynniku przenikania ciepła Uk≤1,1W/m2K oraz profilami o współczynniku przenikania ciepła Uk≤1,6W/m2K. W górnej części ram okien i drzwi balkonowych należy zamontować nawiewniki higrosterowane EMM707, przyjmując, że w kazdym mieszkaniu należy zamontować 3 nawiewniki.*

*Projektowane drzwi wejściowe do mieszkań - antywłamaniowe klasy C, z certyfikatem, zamkiem atestowanym, możliwością zamontowania drugiego zamka, z wizjerem, z drewnianym progiem, z ościeżnicą systemową w technologii kompletnego systemu drzwiowego (ościeżnica, skrzydło drzwiowe, okucia, zawiasy wkręcane z regulacją w trzech kierunkach, uszczelki, zamek patentowy o zwiększonej wytrzymałości. Drzwi płytowe laminowane laminatem drewnopodobnym w kolorze białym oznaczone numerami metalowym w kolorze srebrny mat.*

*Projektowane drzwi wewnątrzlokalowe w mieszkaniach - płytowe z okuciami (klamka, zawiasy wkręcane z regulacją w trzech kierunkach, z możliwością zamontowania zamka patentowego), laminowane laminatem drewnopodobnym, ościeżnice stalowe malowane proszkowo.*

*Projektowane drzwi do komórek lokatorskich - drewniane deskowe pełne - impregnowane ppoż. i przeciw korozji biologicznej lub drzwi z blachy.*

*Projektowane drzwi do pomieszczeń pomocniczych - wózkowni płytowe z ościeżnicą systemową w technologii kompletnego systemu drzwiowego (ościeżnica, skrzydło drzwiowe, okucia, zawiasy wkręcane z regulacją w trzech kierunkach, uszczelki, laminowane laminatem drewnopodobnym w kolorze białym oznaczone numerami metalowym w kolorze srebrny mat.*

*Drzwi zewnętrzne wejściowe i przeszklenia w wiatrołapach – aluminiowe o podwyższonej izolacyjności np. profil MB-60E HI Aluprof szkło typ VSG 331 (bezpieczne), wyposażone w elektrorygiel, gałkoklamkę i samozamykacz. Malowane proszkowo, dwuszybowe, zespolone.*

*Zaprojektowano uchylne bramy do garaży w kolorze brązowym.*

*Zestawienie stolarki okiennej i drzwiowej wg projektu wykonawczego.*

## 11.7. ELEMENTY KONSTRUKCYJNE

*FUNDAMENTY – istniejące żelbetowe.*

*Projektuje się nowe ławy żelbetowe pod nowoprojektowane ściany wewnętrzne oraz zewnętrzne, oraz stopy fundamentowe pod elementy balkonów zewnętrznych, podparcia zadaszenia oraz rampy podjazdowej dla osób niepełnosprawnych- wg opisu i rysunków szczegółowych branży konstrukcyjnej.*

*W obszarze wjazdu do garaży w piwnicy należy obniżyć posadowienie za pomocą podlewek z betonu B-10 na głębokość przemarzania (minimum 80cm pod poziomem posadzki). Nie dopuszcza się posadowienia budynku na gruntach organicznych bądź nasypowych. Wykopy należy chronić przed napływem wód opadowych i gruntowych.*

*KONSTRUKCJA KONDYGNACJI PIWNIC - Istniejące ściany wykonane monolitycznie, żelbetowe.*

*Projektuje się niezbędne poszerzenia i podwyższenia istniejących otworów w ścianach piwnicznych oraz zamurowania części otworów. Wykucia ścian można wykonywać dopiero po założeniu nadproży z dwuteowników stalowych wg rysunku konstrukcji, które należy osiatkować i otynkować tynkiem cem.-wap. gr. 2,5 cm. Przewody instalacji sanitarnych oraz elektrycznych prowadzić pod stropem przy ścianach piwnicy.*

*KONSTRUKCJA ŚCIAN KONDYGNACJI MIESZKALNYCH - Wewnętrzne ściany podłużne (pomiędzy korytarzem a pomieszczeniami) wykonane są z bloków wentylacyjnych, dymowych i spalinowych o różnej grubości. Przestrzenie między blokami, wzdłuż ściany zamknięto dwoma ściankami z cegły o gr. 6,5 cm z pustką w środku. W celu wykonania otworów drzwiowych w tych ściankach wykorzystano prefabrykowane żelbetowe bloki drzwiowe. Ze względu na zwiększenie grubości warstw podłogowych należy podwyższyć istniejące otwory drzwiowe do wysokości 2,10m. Istniejące ściany działowe murowane z cegły dziurawki grubości najczęściej 12 cm. Zaprojektowano ściany o grubości 24cm, które pełnią role ścian zewnętrznych lub międzymieszkaniowych. Zaprojektowano podciągi pod nowoprojektowanymi ścianami w celu zmniejszenia obciążenia na istniejące stropy.*

*W istniejących ścianach budynku zaprojektowano nowe otwory drzwiowe i okienne zrealizowane za pomocą nadproży stalowych w postaci zestawu dwóch profili stalowych (w przypadku ścian zewnętrznych czterech profili stalowych) ze stali St3S wstawionych po obu stronach ścian, i wzajemnie ze sobą skręconych (wg opisu branży konstrukcyjnej). Nad otworami w nowoprojektowanych ścianach stosować nadproża prefabrykowane żelbetowe typu L-19, po 2 szt. nad każdym nadprożem.*

*STROPY - istniejące stropy wykonane są z płyt kanałowych grubości 24 cm. Projektuje się przekłucia przez stropy dla prowadzenia kominów wentylacyjnych oraz instalacji wewnetrznych. Przekłucia i zabezpieczenia otworów nalezy wykonać zgodnie z projektem konstrukcyjnym.*

*BALKONY – Na zewnątrz budynku zaprojektowano balkony, które przylegają do budynku, ale nie obciążają istniejącej konstrukcji. Balkony posadowiono na stopach fundamentowych, o poziomie posadowienia na głębokości fundamentów istniejących. Od strony wjazdów do garaży w piwnicy, należy przegłębić nowoprojektowane fundamenty, do głębokości przemarzania tj. -80cm pod powierzchnią planowanego terenu. W tym celu należy podbić istniejące fundamenty w tych obszarach.*

*W poziomie kondygnacji piwnic zaprojektowano słupy żelbetowe niosące wyższe kondygnacje balkonów, na słupach przy budynku poparte są podciągi a na słupach oddalonych od budynku zaprojektowano nadciągi będące jednocześnie przyszłą balustradą balkonu na poziomie parteru budynku.*

*Balkony niewspornikowe na wyższych kondygnacjach oparte są na słupach murowanych oraz stalowych i wykonane są jako płyty żelbetowe o gr. 18cm.*

*DACH - Istniejący strop ostatniej kondygnacji przekryty jest płytami korytkowymi. Projektuje się wymienić na nowe, te, które uległy zapadnięciu, dokonując uprzednio pomiarów rozpiętości płyt. Należy zamówić płyty tego samego typu i rozpiętości, jak płyty zdemontowane. W razie wątpliwości należy skontaktować się z*

*projektantem. Przed ułożeniem nowych płyt korytkowych, należy odtworzyć oparcie dla płyt w postaci przemurowań z cegły pełnej. Wokół budynku w poziomie płyt korytkowych zaprojektowano ciągły wieniec żelbetowy o wymiarach 24x24cm.*

*KOMINY WENTYLACYJNE – istniejące przewody wentylacyjne wykonano z kształtek betonowych w paru przypadkach z kształtek ceramicznych z obudową z cegieł na wysokości dachu i w części stropodachu. Wszystkie przewody kominowe wyprowadzone są ponad dach i mają wyloty górne. Oględziny wszystkich przewodów wykazują w części ww. konstrukcji kominowych nieprawidłowości:*

- *część przewodów nie ma wyciągniętych bloczków betonowych do wylotu z komina a mają wykonane przedłużenia tylko cegłami z nieszczelnościami w „językach" między przewodami, są częściowo niedrożne z powodu zagruzowania - zatkania lub pozostawienia elementów konstrukcji bloczków (metalowych prętów),*
- *ogólny stan techniczny obudowy „głów" kominowych jest bardzo słaby lub zły w powodu erozji cegły i samych betonowych „czap" kominowych dlatego projektuje się ich rozebranie i wymurowanie z cegły klinkierowej na grubość 12cm, wykonać dwustronne wyloty boczne dla wszystkich przewodów wentylacyjnych, a wyloty z przewodów spalinowych oraz odpowietrzenia kanalizacji sanitarnej wynieść ponad głowy kominowe , duża część przewodów kominowych ma do usunięcia pozostałości ( wystające do wewnątrz przewodu ) zaprawy i cegieł w murowanych przedłużenia bloczków betonowych czy kształtek ceramicznych, część przewodów jest zagruzowana na różnych wysokościach od obecnych wylotów z przewodów kominowych co można usunąć przy rozbieraniu uszkodzonych głów kominowych lub poprzez wykucie otworu rewizyjnego na wysokości zatkania i umiejętne jego zamurowanie.*

*Przewody kominowe od części podłączeń wewnątrz budynku mają uszkodzenia przy dawnych podłączeniach pod kratki lub uszkodzenia – otwory na wysokości od podłogi do stropu, które przy remoncie kominów do adaptacji należy naprawić.*

*Kominy w większości będą wykorzystane pod podłączenia na poszczególnych kondygnacjach. Dlatego należy w odpowiedni sposób zabezpieczyć je przed rozpoczęciem rozbiórki uszkodzonych głów kominowych poprzez okresowe zatkanie kominów na wysokości pod stropami. Częściowo zagruzowane należy po odgruzowaniu wykorzystać.*

*Wentylacje mieszkań - wentylacja grawitacyjna dla wszystkich mieszkań wspomagana – nawiew za pomocą nawiewników okiennych higroskopijnych i wywiew poprzez łazienki i kuchnie pionami wentylacyjnymi wyposażonymi w obrotowe nasady kominowe turbowent zlokalizowane na kominach. Turbina nasady obraca się zawsze w tę samą stronę wytwarzając podciśnienie w króćcu dolotowym nasady, co powoduje wzrost natężenia przepływu powietrza w przewodach.*

*W kuchniach projektuje się montaż kuchenek elektrycznych oraz zamontowanie okapów kuchennych o założonej mocy.*

*Przewody wentylacyjne wyprowadzić ponad dach poprzez kominy murowane.*

*Szczegółowe rozwiązanie wg projektu branży sanitarnej.*

*Wentylacja garaży indywidualnych oraz komórek lokatorskich - grawitacyjna.*

*SCHODY ZEWNETRZNE - szerokość stopnia należy dostosować do obowiązujących wymiarów - 35cm.*

*Zamocować balustradę o wysokości 1,10m.*

*KLATKI SCHODOWE - dwie istniejące prefabrykowane żelbetowe o szerokości biegów ok. 130 cm i spoczników o szerokości ok. 150 cm. Wysokość stopni ok. 15,9 cm.*

*W klatce B projektuje się remont istniejącego wyjścia na dach, zamontowanie wyłazu na dach oraz drabinki wyłazowej. Wszystkie elementy stalowe ocynkować i trwale zabezpieczyć antykorozyjnie poprzez pomalowanie farbą specjalistyczną np. Hammerite.*

## 11.8. IZOLACJA PRZECIWILGOCIOWA I PAROSZCZELNA:

- *Izolacja pionowa ścian fundamentowych – izolacja ścian poniżej poziomu terenu – masa izolacyjna bitumiczno-epoksydowa bezpośrednio na oczyszczonej i uzupełnionej ścianie oraz na siatce na zaprawie klejowej na styrodurze.*

*Izolacja cokołu – powyżej gruntu masa izolacyjna bitumiczno-epoksydowa bezpośrednio na oczyszczonej ścianie, tynk mozaikowy wg kolorystyki*

- *Izolacja pozioma posadzki wykonanej na gruncie –bitumiczno-epoksydowa masa izolacyjna pod wylewkę betonową.*
- *Izolacja pozioma w pomieszczeniach o podwyższonej wilgotności (łazienki) –folia polietylenowa układana na styropianie (należy zachować szczelność i ciągłość folii PE); pod płytki ceramiczne stosować system folii w płynie i taśm narożnikowych.*
- *Stropodach - papa zgrzewalna wierzchniego krycia, papa podkładowa*

## 11.9. IZOLACJA TERMICZNA I AKUSTYCZNA:

- *Izolacja ścian fundamentowych – ściany betonowe ocieplone metodą lekką mokrą – klejenie płyt ocieplających ze styroduru grubości 8,0cm masą szpachlową*
- *Izolacja ścian zewnętrznych – ściany istniejące ocieplone metodą lekką mokrą na bazie styropianu EPS 100(FS20) 12,0cm .*
- *Stropodach – granulat styropianowy lub celulozowy poprzez nadmuch.*
- *Izolacja termiczna stropu oddzielającego nieogrzewany garaż podziemny – styropian EPS 100 grubość 10cm oraz styropian gr. 5cm mocowany na kołki pod stropem piwnicy lub izolacyjna lamelowa płyta sufitowa gr. 5 cm.*

## 11.10. ELEMENTY WYKOŃCZENIA WEWNĘTRZNEGO:

*ŚCIANY WEWNĘTRZNE, ŚCIANKI DZIAŁOWE – Ściany wewnętrzne międzymieszkaniowe - 24cm, - ściana akustyczna – Porotherm 25/37.5 AKU , ścianki działowe wewnątrz mieszkań – Pro Monta -8cm. Wykończenie wewnętrznej strony ścian zewnętrznych oraz ścianek działowych murowanych – cienkowarstwowe tynki gipsowe blichowane. Wymalowania farbą lateksową zmywalną ; W pomieszczeniach „mokrych" o podwyższonej wilgotności toalety, łazienki, pom. porządkowe- okładziny z płytek ceramicznych szkliwionych białych o wymiarach 20x30 cm w układzie poziomym na pełną wysokość pomieszczenia, fuga biała wodoodporna. Na wysokości 1,4m ułożyć pas płytek o wymiarach 10x10cm naprzemiennie w kolorze biały, żółty, zielony.*
*W kuchniach nad ciągiem roboczym ułożyć pas płytek ceramicznych białych o wymiarach 20x30 w układzie poziomym od wysokości 85cm od podłogi do wysokości 165 cm od podłogi. Fuga biała wodoodporna.*

*POSADZKI NA GRUNCIE– istniejąca posadzka, bitumiczno-epoksydowa masa izolacyjna, posadzka betonowa*
*KLATKA SCHODOWA I KOMUNIKACJA – biegi schodowe oraz spocznik – istniejące; okładziny z płytek gresowych min. V kl. ścieralnosci , antypoślizgowe, w kolorze szarobeżowym*
*Na klatce schodowej – tynki gipsowe malowane farbą lateksową zmywalną w kolorze NCS S1010-Y10R.*
*BALUSTRADY NA KLATCE SCHODOWEJ – wykonane ze stali z pochwytem ze stali nierdzewnej o wysokości 1,1m odstępy między prętami nie mniej niż 12 cm.*
*PARAPETY WEWNĘTRZNE – z PCV grubości 4,0 cm, wysięg parapetu poza lico wewnętrzne ściany – 3,0 cm.*
*Wyposażenie kuchni- każdą kuchnię i aneks kuchenny wyposażyć w kuchenkę elektryczną 4-pola grzejne z piekarnikiem oraz szafkę z osadzonym zlewozmywakiem dwukomorowym o wymiarach 80x60cm.*

## 11.11. OCENA MIKOLOGICZNA PORAŻENIA PLEŚNOWEGO BUDYNKU

*Opracowana w lipcu 2012r. przez dr hab. Marlena Piontek, prof. UZ, mgr inż. Katarzyna Łuszczyńska, mgr inż. Hanna Lechów.*

*Analizę mikologiczną wykonano na podstawie próbek pobranych z przegród budowlanych budynku przeznaczonego do remontu. Budynek wykazywał znaczne objawy korozji biologicznej. Ze względu na brak szyb w oknach i dobry*

*przepływ powietrza w mieszkaniach grzyby pleśniowe pojawiły się tylko na nielicznych elementach konstrukcyjnych (korytarz na drugim piętrze) oraz ściana wewnętrzna jednego z mieszkań na parterze. W pozostałych miejscach, w których zaobserwowano podwyższoną wilgotność przegród na skutek przecieków z dachu ( II piętro) lub w miejscach nieszczelności instalacji wodno – kanalizacyjnej, występowały liczne zielone naloty, które spowodowane były obecnością glonów, porostów, mszaków i sinic. W tylko jednym pomieszczeniu zaobserwowano wzrost grzyba domowego należącego do gromady podstawczaków.*

*Grzyby pleśniowe, domowe, oraz zielone naloty w postaci glonów, mszaków, porostów i sinic należy usunąć z całej powierzchni zainfekowanych materiałów budowlanych za pomocą dostępnych środków biobójczych zgodnie z zaleceniami producenta. Należy usunąć źródło zawilgocenia i wszelkie usterki związane z nieszczelnością dachu i instalacją wodno-kanalizacyjną.*

- *METODY LIKWIDACJI GRZYBÓW PLEŚNIOWYCH Z ZAINFEKOWANYCH ŚCIAN:*

*W żadnym przypadku nie można tolerować obecności grzybów pleśniowych w obiektach budowlanych, zwłaszcza w środowisku mieszkaniowym człowieka, czy w innych obiektach użyteczności publicznej. Przed przystąpieniem do remontu takie budynki należy osuszać i odgrzybiać. Zakres prac odgrzybieniowych zależy do wielkości porażenia pleśniowego. W początkowym stadium nie jest ono duże i wszystkie prace można wykonać we własnym zakresie. Jednym z domowych sposobów jest staranne oczyszczenie ściany z grzybów przy pomocy odkurzacza, później szczotek i ponownie odkurzacza. Następnie umycie ściany uniwersalnym płynem do utrzymywania czystości w mieszkaniu. Po wyschnięciu można umyć i lekko nasączyć miejsca występowania grzyba mieszaniną 3 ml kwasu salicylowego i 97 ml 60% alkoholu (3:97). Zabieg ten należy powtórzyć trzykrotnie w odstępach 24h (godziny). Można także zastosować inne dostępne wysoko procentowe alkohole lub spryskiwać je płynem do mycia okien zawierającym alkohol. W przypadkach większego zagrzybienia należy zastosować preparaty izolacyjno-grzybobójcze. Dobrym i sprawdzonym preparatem jest np. Izomur. Są to preparaty do osuszania, odgrzybiania i zabezpieczenia ścian przed ponownym zawilgoceniem i porażeniem pleśniami. Zasadność takiego postępowania leży w tym, że przyczyną występowania grzybów pleśniowych w mieszkaniach jest zawsze wilgoć. Dlatego samo usunięcie grzyba ze ściany bez usunięcia przyczyn jej zawilgocenia nie przyniesie żadnych oczekiwanych skutków.*

## 12. INSTALACJE WEWNĘTRZNE:

*INSTALACJA WODOCIĄGOWA – wg projektu branży sanitarnej.*

*KANALIZACJA SANITARNA - wg projektu branży sanitarnej.*

*INSTALACJA C.O. i C.W.U. –wg projektu branży sanitarnej. Woda ciepła dla celów socjalnych przygotowywana będzie w dwufunkcyjnych kotłach gazowych z zamkniętą komorą spalania.*

*INSTALACJA GAZOWA – Gaz dostarczany będzie do budynku dla celów grzewczych i socjalno bytowych poprzez projektowane przyłącze średniego ciśnienia. Obiekt wyposażony kotły gazowe dwufunkcyjne z zamkniętą komora spalania. Szczegółowe rozwiązania wg projektu branży sanitarnej.*

*INSTALACJA ELEKTRYCZNA, DOMOFONOWA, RTV, TELEINFORMATYCZNA - wg projektu branży elektrycznej.*

*INSTALACJA ALARMOWA – na etapie wykonawstwa.*

## 13. WARUNKI OCHRONY PRZECIWPOŻAROWEJ

*Podstawę opracowania niniejszych zabezpieczeń przeciwpożarowych projektu stanowią:*

- *Rozporządzenie Ministra Spraw Wewnętrznych i Administracji z dnia 7 czerwca 2010 r. w sprawie ochrony przeciwpożarowej budynków, innych obiektów budowlanych i terenów Dz.U. 2010 nr 109 poz. 719*
- *rozporządzenie Ministra Spraw Wewnętrznych i Administracji z 24 lipca 2009r. w sprawie przeciw-pożarowego zaopatrzenia w wodę oraz dróg pożarowych (Dz. U. Nr 124, poz. 1030).*

- *rozporządzenie Ministra Infrastruktury z dnia 12 kwietnia 2002 r. w sprawie warunków technicznych jakim powinny odpowiadać budynki i ich usytuowanie (Dz. U. 2002 Nr 75 poz. 690).*
- *rozporządzenie Ministra Spraw Wewnętrznych z 16 czerwca 2003r. w sprawie uzgadniania projektu budowlanego pod względem ochrony przeciwpożarowej (Dz. U. 2003r. Nr 121 poz. 1137) ze zmianami Dz.U Nr 119 poz. 998. Rozporządzenie Ministra Spraw Wewnętrznych i Administracji z dnia 16 lipca 2009 r. zmieniające rozporządzenie w sprawie uzgadniania projektu budowlanego pod względem ochrony przeciwpożarowej Dz.U. 2009 nr 119 poz. 998*
- *PN-EN 62305-1:2008 Ochrona odgromowa - Część 1:Zasady ogólne*
- *PN-EN 62305-2:2008 Ochrona odgromowa - Część 2: Zarządzanie ryzykiem.*
- *PN-B-02877-1 Ochrona przeciwpożarowa budynków. Instalacje grawitacyjne do odprowadzania dymu i ciepła.*
- *PN-B-02852 Ochrona przeciwpożarowa budynków. Obliczanie gęstości obciążenia ogniowego oraz wyznaczanie względnego czasu trwania pożaru.*

*DANE OGÓLNE – Budynek mieszkalny wielorodzinny, III kondygnacje nadziemne podpiwniczony, wysokość budynku: 12,49 m - BUDYNEK NISKI (N) wg W.T. §8.*

*Powierzchnia użytkowa budynku- 3 853,99 m2*

*Powierzchnia Użytkowa podstawowa (mieszkań) - 2 045,62 m2*

*Budynek ze względu na projektowaną funkcję zaliczono do kategorii ZL IV i PM o gęstości obciążenia ogniowego poniżej 500 MJ/m2 – część piwnicy budynku przeznaczona na garaże indywidualne o łącznej powierzchni - 449,37m2*

*ODLEGŁOŚĆ OD BUDYNKÓW SĄSIEDNICH – obiekt zlokalizowany jest w odległości powyżej 8,0 m od istniejących zabudowań. Wymagania pożarowe dla usytuowania budynku zgodnie z W.T. §271 ust. 1 i §272 ust. 1 uznaje się za spełnione.*

*PARAMETRY POŻAROWE WYSTĘPUJĄCYCH SUBSTANCJI PALNYCH – w projektowanym obiekcie nie przewiduje się występowanie substancji palnych.*

*PRZEWIDYWANA WIELKOŚĆ OBCIĄZENIA OGNIOWEGO – obciążenie ogniowe poniżej 500 MJ/m$^2$.*

*OCENA ZAGROŻENIA WYBUCHEM – w obiekcie nie przewiduje się stref zagrożonych wybuchem.*

*PODZIAŁ OBIEKTU NA STREFY POŻAROWE –*

*Strefa nr 1 - budynek niski (N) zakwalifikowano do kategorii zagrożenia ludzi **ZL IV** (strefa kondygnacji mieszkalnych)– wymagana klasa odporności pożarowej – **„D"** zgodnie z W.T. §228.1 dopuszczalna wielkości strefy pożarowej w budynku średniowysokim zaliczonych do kategorii zagrożenia ludzi ZL IV (5 000,0 m$^2$) nie jest przekroczona.*

*Strefa nr 2 - Strefa pożarowa garaży indywidualnych – przyjęto jak dla budynków **PM** o obciążeniu ogniowym do 500 MJ/m2 – wymagana klasa odporności **„D"**.*

*KLASA ODPORNOŚCI POŻAROWEJ BUDYNKU –*

*Strefa 1 – ZL IV – klasa „D"*

*Strefa 2 - PM o obc. ogniowym do 500MJ/m2- klasa „D"*

*Zestawienie klas odporności ogniowej elementów konstrukcyjnych budynku:*

| ELEMENT BUDYNKU | ZASTOSOWANY MATERIAŁ PRZEGRODY | ODPORNOŚĆ OGNIOWA |
|---|---|---|
| KLASA ODPORNOŚCI BUDYNKU „D" | | |
| Główna konstrukcja nośna | Ściany murowane cegła ceramiczna gr. 24cm, i podciągi żelbetowe, | Wymagane: R30<br>Zastosowane: R60 |

| | | |
|---|---|---|
| *Konstrukcja dachu* | *Konstrukcja żelbetowa* | *Wymagane: -*<br>*Zastosowane: R60* |
| *Strop* | *Stropy żelbetowe* | *Wymagane: REI30*<br>*Zastosowane: REI60* |
| *Ściany zewnętrzne* | *Ściany murowane gazobetonowe, pustaki ceramiczne, betonowe* | *Wymagane: EI30*<br>*Zastosowane: EI240* |
| *Ściany wewnętrzne* | *Ściany murowane cegła ceramiczna gr. 24cm* | *Wymagane: -*<br>*Zastosowane: EI120* |
| *Przekrycie dachu* | *Papa termozgrzewalna na strpopdachu* | *Wymagane: -*<br>*Zastosowane: RE15* |
| *Klasa odporności pożarowej budynku* | | *Wymagana: D*<br>*Realizowana: D* |

*Wszystkie projektowane elementy konstrukcyjno-budowlane spełniają wymagania w zakresie klasy odporności ogniowej oraz stopnia rozprzestrzeniania ognia.*

*WARUNKI EWAKUACJI – zapewniono odpowiednie warunki ewakuacji z obiektu, polegające na zapewnieniu odpowiedniej ilości i szerokości wyjść, zachowaniu dopuszczalnych długości dróg ewakuacyjnych.*

*Przejścia ewakuacyjne – długość przejścia dla pomieszczeń kategorii ZL na drogę ewakuacyjną nie przekracza 40,0 m; i dla strefy 2 długość przejścia nie przekracza 75,0 m; zaprojektowano szerokości przejścia nie mniejsze niż 0,9 m.*

*Wyjścia ewakuacyjne – wyjście prowadzące bezpośrednio na przestrzeń otwartą albo bezpośrednio lub pośrednio na drogi ewakuacyjne. Zaprojektowano szerokość drzwi w świetle ościeżnicy powyżej 0,9 m. Wymogi spełnione dla całego obiektu. Wyjście ewakuacyjne z budynku – dwuskrzydłowe min. szerokość 1,20m.*

*Długość dojść ewakuacyjnych – dopuszczalne długości drogi ewakuacyjnej (odległość od wyjścia z pomieszczenia na drogę ewakuacyjną do wyjścia na zewnątrz budynku, klatki schodowej lub do sąsiedniej strefy pożarowej) dla obiektów dla ZL IV wynosi 60,0 m przy jednym dojściu (W.T. §256 ust.3) – warunki uznaje się za spełnione dla wszystkich pomieszczeń.*

*Drogi ewakuacyjne – szerokość poziomych dróg ewakuacji wynosi minimum 1,4 m; min wysokość drogi ewakuacyjnej min. 2,20 m (W.T. §242 ust.1, 3) – warunki uznaje się za spełnione. Obiekt posiada 2 klatki schodowe, wykonane z elementów żelbetowych zapewniających odporność ogniową 60 min. Szerokość biegu min. 120 cm, spoczników 150 cm. Z jednej klatki schodowej zapewniono wyjście na dach. Niedopuszczalne jest ustawianie na klatkach schodowych jakichkolwiek przedmiotów utrudniających ewakuację oraz zamykanie drzwi ewakuacyjnych w sposób uniemożliwiających ich natychmiastowe użycie.*

*Oświetlenie awaryjne (bezpieczeństwa i ewakuacyjne) – nie występuje.*

*SPOSÓB ZABEZPIECZENIA PRZECIWPOŻAROWEGO INSTALACJI UŻYTKOWYCH – wszystkie instalacje i urządzenia techniczne, powinny pod względem bezpieczeństwa pożarowego odpowiadać warunkom technicznym określonym w polskich normach oraz przepisach szczegółowych.*

*Instalacje elektryczne – obiekt zostanie wyposażony w przeciwpożarowy wyłącznik prądu.*

*Instalacje sanitarne – izolacje cieplne i akustyczne, instalacji wod-kan i c.o. powinny być wykonane w sposób zapewniający nierozprzestrzenianie ognia.*

*Przewody wentylacyjne – przewody wentylacyjne powinny być wykonane z materiałów niepalnych i spełniać warunki W.T. i PN, Przewody wentylacyjne prowadzone przez pomieszczenia, których nie obsługują powinny, być obudowane elementami o odporności ogniowej przewidzianej dla ścianek działowych tych pomieszczeń.*

*Wszystkie przepusty instalacyjne o średnicy większej niż 4cm w ścianach i stropach powinny mieć klasę odporności ogniowej odpowiednio EI 60 i EI 120*

*Instalacja odgromowa – w obiekcie zastosowano podstawową ochronę odgromowa (zgodnie z PN-IEC-61024-11:2001).*

*DOBÓR URZĄDZEŃ PRZECIWPOŻAROWYCH*

*Stałe urządzenia gaśnicze – w obiekcie stosowanie systemu nie jest wymagane.*

*Instalacja sygnalizacyjno-alarmowa – nie zachodzi potrzeba wyposażania obiektu w instalację sygnalizacji.*

*Dźwiękowy system ostrzegawczy – w obiekcie stosowanie systemu nie jest wymagane.*

*Urządzenia oddymiające – nie jest wymagane wyposażenie obiektu w urządzenia oddymiające.*

*WEWNĘTRZNE ZAOPATRZENIE WODNE DO CELÓW PRZECIWPOŻAROWYCH – nie wymaga się.*

*PODRĘCZNY SPRZĘT GAŚNICZY – wyposażenie w gaśnice – dla budynków kategorii ZL IV nie jest wymagane. W pomieszczeniach zaliczonych do kategorii PM należy przyjąć normatyw 1 gaśnicy na 500,0 $m^2$ powierzchni. Zaleca się stosowanie gaśnic z symbolami ABE, czyli np.: śniegowych lub proszkowych o masie min. 6,0 kg.*

*ZAOPATRZENIE WODNE DO ZEWNĘTRZNEGO GASZENIA POŻARÓW – istniejący hydrant na sieci wodociągowej*

*DROGI POŻAROWE – nie wymaga się.*

## 14. CHARAKTERYSTYKA ENERGETYCZNA BUDYNKU

*Wszelkie przegrody budowlane zaprojektowano zgodnie z obowiązującymi normami i przepisami techniczno-budowlanymi a w szczególności z warunkami normy: PN-EN ISO 6946:1999 „Komponenty budowlane i elementy budynku – Opór cieplny i współczynniki przenikania ciepła", warunkami technicznymi jakim powinny odpowiadać budynki i ich usytuowanie – załącznik do rozporządzenia pt. „Wymagania izolacyjności cieplnej ..." oraz normą PN-B-02025:2001 „Obliczanie sezonowego zapotrzebowanie na ciepło do ogrzewania budynków mieszkalnych i zamieszkania zbiorowego".*

### *14.1. Projektowane współczynniki przenikania ciepła.*

| *L.p.* | *Rodzaj przegrody i temperatura w pomieszczeniu* | $U_{max}$ $W/m^2K$ | $U_{projektowane}$ $W/m^2K$ |
|---|---|---|---|
| 1 | *Ściana zewnętrzna, $t_i$>16ºC* | 0,30 | 0,29 |
| 2 | *Ściana wewnętrzna pomiędzy pomieszczeniami ogrzewanymi a nieogrzewanymi, klatkami schodowymi lub korytarzami* | 1,00 | 0,92 |
| 3 | *Ściana przyległa do szczeliny dylatacyjnej o szerokości do 5 cm, trwale zamkniętej i wypełnionej izolacją cieplną na głębokości co najmniej 20cm* | 1,0 | 0,751 |
| 4 | *Strop nad garażami nieogrzewanymi* | 0,45 | 0,254 |
| 5 | *Dach, stropodach i strop pod nieogrzewanymi poddaszami lub nad przejazdami, $t_i$>16ºC* | 0,25 | 0,209 |
| 6 | *Okna i drzwi balkonowe w I, II i III strefie klimatycznej, $t_i$>16ºC* | 1,8 | 1,5 |
| 7 | *Drzwi wejściowe zewnętrzne* | 2,6 | 2,6 |

## 15. UWAGI KOŃCOWE

*Wszystkie prace należy wykonać zgodnie z projektem wykonawczym wykonanym na podstawie projektu budowlanego, który jest załącznikiem do pozwolenia na budowę a w przypadku istotnych zmian od zatwierdzonego projektu budowlanego uzyskać decyzję o zmianie pozwolenia na budowę.*

*Roboty budowlane należy wykonać pod nadzorem technicznym osoby uprawnionej do kierowania danym zakresem robót, zgodnie z obowiązującymi przepisami budowlanymi, z „Warunkami technicznymi wykonywania i odbioru robót budowlanych" oraz zgodnie ze sztuką budowlaną.*
*Wszystkie materiały zastosowane muszą posiadać atesty i dopuszczenia do stosowania w budownictwie.*
*Odstępstwa od projektu możliwe są jedynie po uzgodnieniu i za zgodą projektanta prowadzącego. Wszystkie wymiary i przyjęte w projekcie schematy statyczne należy sprawdzić na budowie. Do obowiązków kierownictwa budowy należy sprawdzenie przyjętych rozwiązań. W razie stwierdzenia niezgodności lub, gdy przyjęte elementy konstrukcyjne są nieodpowiednie ze względu na późniejsze zmiany wymiarów na budowie należy niezwłocznie powiadomić autora opracowania. Gabaryty elementów konstrukcyjnych mogą być poprawione i dopasowane do istniejących na budowie warunków.*
*Wszystkie elementy (materiały) budynku, których typ lub numer katalogowy w projekcie nie jest określony należy przed zamówieniem i wbudowaniem przedstawić inwestorowi lub jego służbom inwestycyjnym do akceptacji.*
*Przy realizacji należy stosować wszystkie przepisy i zasady BHP oraz ppoż. dotyczące wykonania robót montażowych a w szczególności barier ochronnych i zabezpieczenia otworów technologicznych w stropach.*

*Opracowała*
*mgr inż. arch. Ewa Dębska*

# PLANSZA ZBIORCZA SIECI

1/500

| | | | |
|---|---|---|---|
| TEMAT: | ADAPTACJA BUDYNKU SZTABOWEGO NA BUDYNEK MIESZKALNY W WIECHLICACH UL. JESIONOWA 2, DZ. BUD. 363/3 | | |
| INWESTOR: | REGIONALNE TOWARZYSTWO BUDOWNICTWA SPOŁECZNEGO Sp. z o.o. 65-078 Zielona Góra ul. Boh. Westerplatte 23 p. 212 | | BRANŻA: ARCHITEKTURA |
| ZESPÓŁ PROJEKTOWY: | DĘBSKA DESIGN Biuro Projektowe 65-075 ZIELONA GÓRA, pl. Powst. Wlkp. 10 pok. 301, tel. (68)4 15 1338 | | FAZA: PROJEKT WYKONAWCZY |
| PROJEKTOWAŁ: | mgr inż. arch. E. DĘBSKA | PO/KK/060/04 LU-0171 | NR RYS. AW_02 |
| DATA OPRACOWANIA: luty 2013r. | | | |

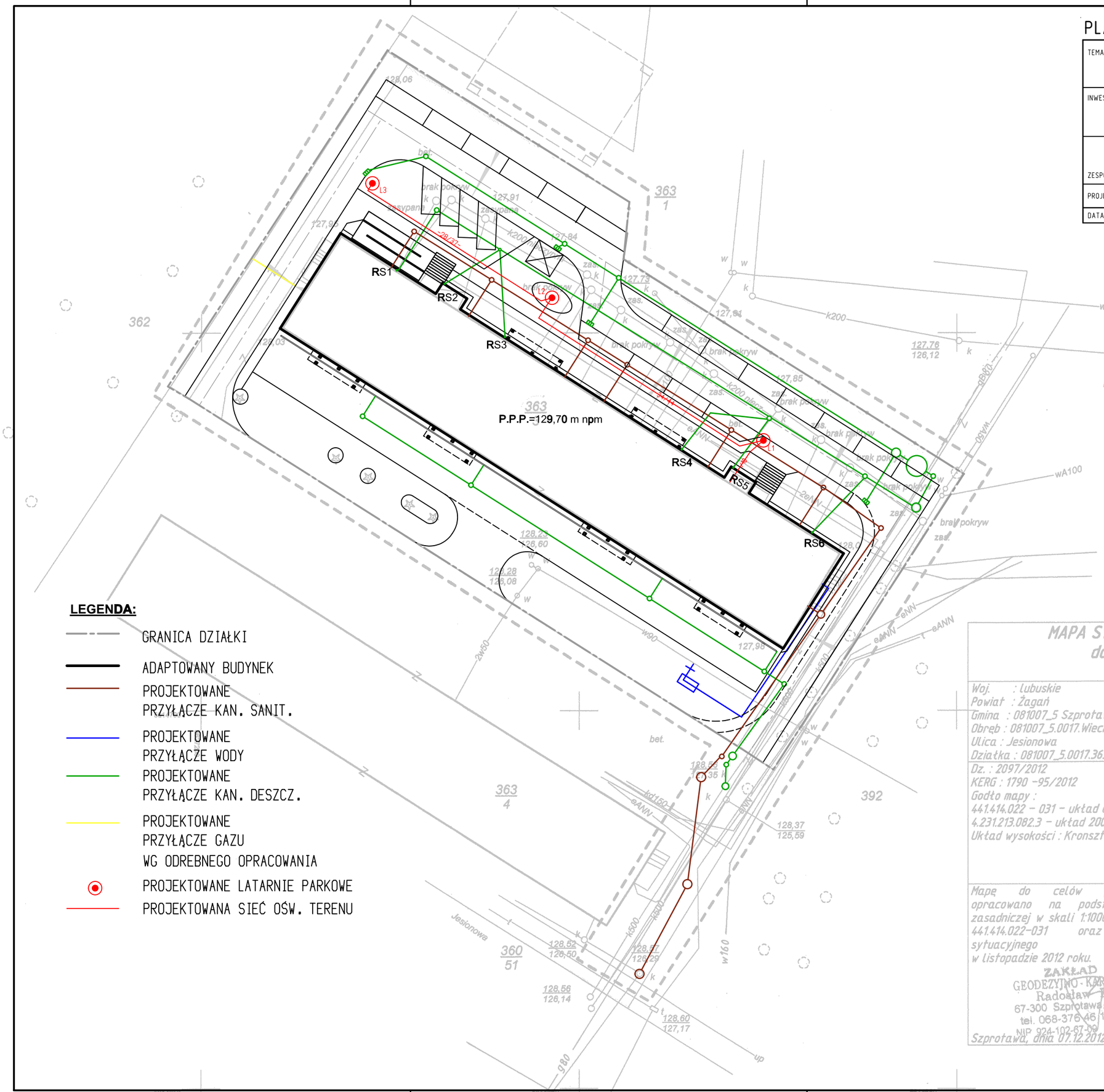


**LEGENDA:**

- GRANICA DZIAŁKI
- ADAPTOWANY BUDYNEK
- PROJEKTOWANE PRZYŁĄCZE KAN. SANIT.
- PROJEKTOWANE PRZYŁĄCZE WODY
- PROJEKTOWANE PRZYŁĄCZE KAN. DESZCZ.
- PROJEKTOWANE PRZYŁĄCZE GAZU WG ODREBNEGO OPRACOWANIA
- PROJEKTOWANE LATARNIE PARKOWE
- PROJEKTOWANA SIEĆ OŚW. TERENU

Mapa topgraficzna w skali 1:10 000

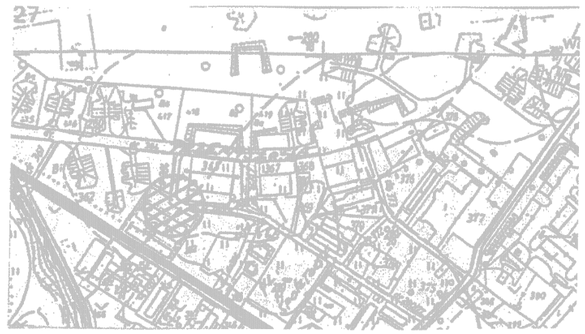

## MAPA SYTUACYJNO-WYSOKOŚCIOWA
## do celów projektowych
## Skala 1:500

| | |
|---|---|
| Woj. : lubuskie<br>Powiat : Żagań<br>Gmina : 081007_5 Szprotawa<br>Obręb : 081007_5.0017.Wiechlice<br>Ulica : Jesionowa<br>Działka : 081007_5.0017.363/3 | — — — zakres opracowania<br>Przebieg projektowanych sieci uzbrojenia podziemnego uzgodniono w ZUDP Starostwa Powiatowego w Żaganiu. |
| Dz. : 2097/2012<br>KERG : 1790 -95/2012<br>Godło mapy :<br>441.414.022 – 031 – układ 65 strefa 4<br>4.231.213.082.3 – układ 2000/5<br>Układ wysokości : Kronsztadt 86 | Uwaga : nie wyklucza się istnienia innych urządzeń podziemnych nie wykazanych na niniejszej mapie o których brak jest informacji w instytucjach branżowych lub które nie zostały zgłoszone do inwentaryzacji powykonawczej.<br>Niniejsza mapa d/c projektowych została wykonana bez ustalenia obciążeń związanych ze służebnością gruntową.<br>Kolor żółty – granice działki wniesione na podstawie operatu geodezyjnego. |
| Mapę do celów projektowych opracowano na podstawie mapy zasadniczej w skali 1:1000 nr arkusza 441.414.022-031 oraz pomiaru sytuacyjnego wykonanego w listopadzie 2012 roku.<br>ZAKŁAD USŁUG GEODEZYJNO-KARTOGRAFICZNYCH Radosław Bartkowiak 67-300 Szprotawa ul. Koszarowa 6B tel. 068-376 46 19, 501 224 257 NIP 924-102-67-09 REGON 970383458<br>Szprotawa, dnia 07.12.2012 r. | |

Starostwo Powiatowe w Żaganiu
Wydział Geodezji, Kartogr., Katastru i Nieruchomości
W obszarze oznaczonym linią PRZERYWANĄ poiw. w terenie aktualność treści mapy zasadn. Dokum. pełnym. mapy przyjęto do zasobu w dniu 27. GRU. 2012 i zewid. pod nr 1790 – 95/2012
Nin. mapa może służyć do celów proje. I. Projektowane ob. bud. wymagające pozwol. na budowę podl. wytyczeniu i inw. nal. powyk. przez jedn. uprawnione do wyk. prac geodezyjnych.
z up. STAROSTY
Szprotawa
miejscowość i data
27. GRU. 2012
Barbara Chmielewska
Z-ca Naczelnika Wydziału Geodezji, Kartografii, Katastru i Nieruchomości

# PROJEKT ZAGOSPODAROWANIA TERENU 1/500

| | |
|---|---|
| TEMAT: | ADAPTACJA BUDYNKU SZTABOWEGO NA BUDYNEK MIESZKALNY W WIECHLICACH UL. JESIONOWA 2, DZ. BUD. 363/3 |
| INWESTOR: | REGIONALNE TOWARZYSTWO BUDOWNICTWA SPOŁECZNEGO Sp. z o.o. 65-078 Zielona Góra ul. Boh. Westerplatte 23 p. 212 |
| BRANŻA | ARCHITEKTURA |
| ZESPÓŁ PROJEKTOWY: | DĘBSKA DESIGN Biuro Projektowe 65-075 ZIELONA GÓRA, pl. Powst. Wlkp. 10 pok. 301, tel. (68)4151338 |
| FAZA: | PROJEKT WYKONAWCZY |
| PROJEKTOWAŁ: | mgr inż. arch. E. DĘBSKA — PO/KK/060/04 LU-0171 |
| DATA OPRACOWANIA: | luty 2013r. |
| NR RYS. | AW_01 |

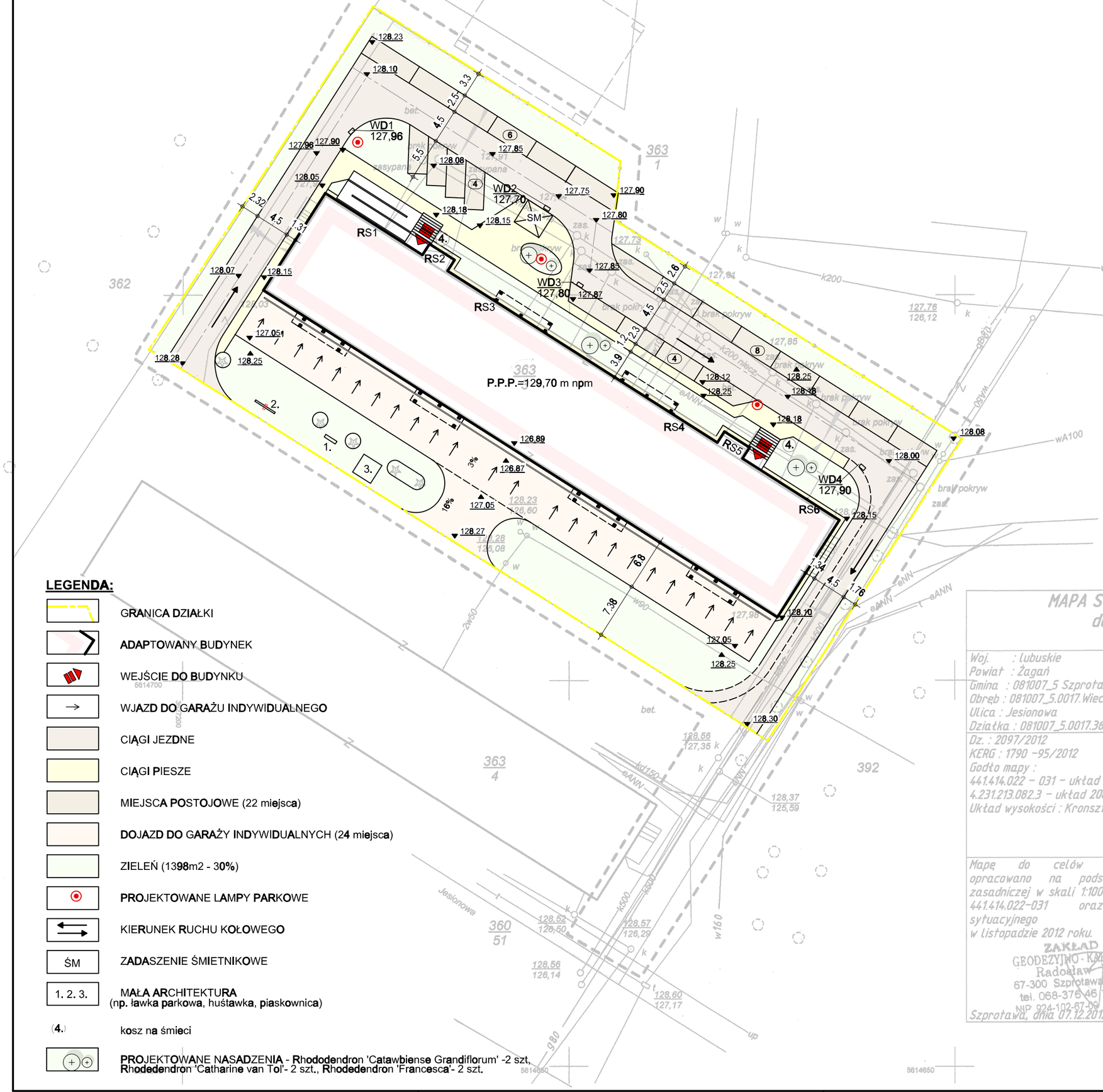


Mapa topograficzna w skali 1:10 000

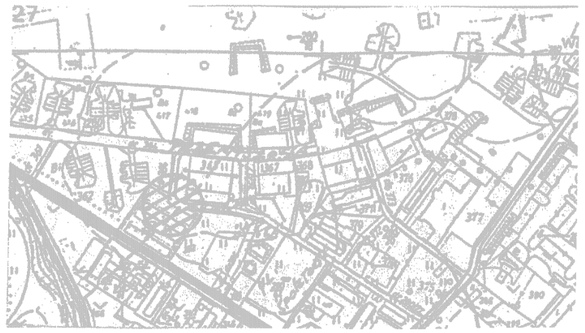

## MAPA SYTUACYJNO-WYSOKOŚCIOWA do celów projektowych Skala 1:500

Woj. : lubuskie
Powiat : Żagań
Gmina : 081007_5 Szprotawa
Obręb : 081007_5.0017.Wiechlice
Ulica : Jesionowa
Działka : 081007_5.0017.363/3

— — — zakres opracowania

Przebieg projektowanych sieci uzbrojenia podziemnego uzgodniono w ZUDP Starostwa Powiatowego w Żaganiu.

Dz. : 2097/2012
KERG : 1790 -95/2012
Godło mapy :
441.414.022 – 031 – układ 65 strefa 4
4.231.213.082.3 – układ 2000/5
Układ wysokości : Kronsztadt 86

Uwaga : nie wyklucza się istnienia innych urządzeń podziemnych nie wykazanych na niniejszej mapie o których brak jest informacji w instytucjach branżowych lub które nie zostały zgłoszone do inwentaryzacji powykonawczej.
Niniejsza mapa d/c projektowych została wykonana bez ustalenia obciążeń związanych ze służebnością gruntową.
Kolor żółty – granice działki wniesione na podstawie operatu geodezyjnego.

Mapę do celów projektowych opracowano na podstawie mapy zasadniczej w skali 1:1000 nr arkusza 441.414.022-031 oraz pomiaru sytuacyjnego wykonanego w listopadzie 2012 roku.

ZAKŁAD USŁUG GEODEZYJNO-KARTOGRAFICZNYCH
Radosław Bartkowiak
67-300 Szprotawa ul. Koszarowa 6B
tel. 068-376 46 19 , 501 224 257
NIP 924-102-67-59 REGON 970383458

Szprotawa, dnia 07.12.2012 r.

Starostwo Powiatowe w Żaganiu
Wydział Geodezji, Kartogr., Katastru i Nieruchomości
W obszarze oznaczonym linią PRZERYWANĄ potw. w terenie aktualność treści mapy zasadn. Dokumentacja ob. mapy przyjęto do zasobu, w dniu 27. GRU. 2012 i zewid. pod nr 1790 – 95/2012
Nin. mapa może służyć do celów proj. i.
Projektowane ob. bud. wymagające pozwol. na budowę podl. wyłączeniu i inne prawn. oraz jedn. uprawnione do wyk. prac geodezyjnych.
z up. STAROSTY
Szprotawa miejscowość i data 27. GRU. 2012
Barbara Chmielewska
Z-ca Naczelnika Wydziału Geodezji Kartografii Katastru i Nieruchomości

**LEGENDA:**

- GRANICA DZIAŁKI
- ADAPTOWANY BUDYNEK
- WEJŚCIE DO BUDYNKU
- WJAZD DO GARAŻU INDYWIDUALNEGO
- CIĄGI JEZDNE
- CIĄGI PIESZE
- MIEJSCA POSTOJOWE (22 miejsca)
- DOJAZD DO GARAŻY INDYWIDUALNYCH (24 miejsca)
- ZIELEŃ (1398m2 - 30%)
- PROJEKTOWANE LAMPY PARKOWE
- KIERUNEK RUCHU KOŁOWEGO
- ŚM — ZADASZENIE ŚMIETNIKOWE
- 1. 2. 3. — MAŁA ARCHITEKTURA (np. ławka parkowa, huśtawka, piaskownica)
- (4.) — kosz na śmieci
- PROJEKTOWANE NASADZENIA - Rhododendron 'Catawbiense Grandiflorum' -2 szt., Rhododendron 'Catharine van Tol'- 2 szt., Rhododendron 'Francesca'- 2 szt.

# RZUT PIWNICY

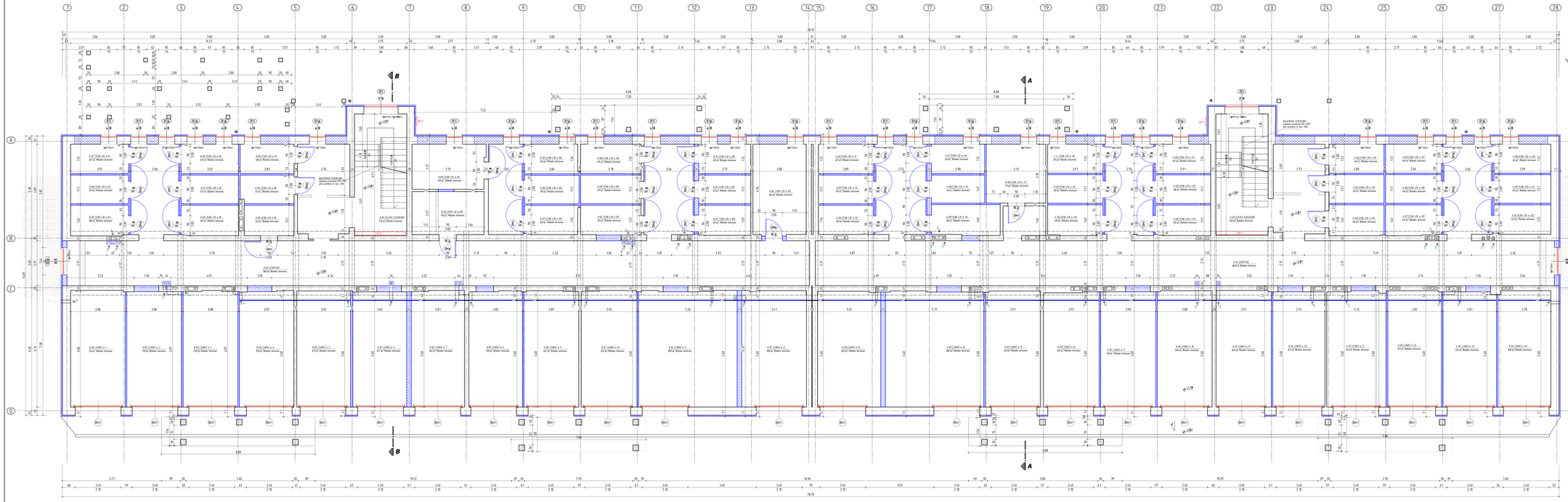

## ZESTAWIENIE POMIESZCZEŃ PIWNICY

| | L.P. | NAZWA POM. | POW.m2 |
|---|---|---|---|
| KOMÓRKI LOKAT. | A-124 | KOM. LOK nr A1 | 4.47 m2 |
| | A-125 | KOM. LOK nr A2 | 4.51 m2 |
| | A-126 | KOM. LOK nr A3 | 4.44 m2 |
| | A-127 | KOM. LOK nr A4 | 4.53 m2 |
| | A-128 | KOM. LOK nr A5 | 4.53 m2 |
| | A-129 | KOM. LOK nr A6 | 5.68 m2 |
| | A-130 | KOM. LOK nr A7 | 9.71 m2 |
| | A-131 | KOM. LOK nr A8 | 4.45 m2 |
| | A-132 | KOM. LOK nr A9 | 4.39 m2 |
| | A-133 | KOM. LOK nr A10 | 4.58 m2 |
| | A-134 | KOM. LOK nr A11 | 4.58 m2 |
| | A-135 | KOM. LOK nr A12 | 4.38 m2 |
| | A-136 | KOM. LOK nr A13 | 4.58 m2 |
| | A-102 | KOM. LOK nr A14 | 4.41 m2 |
| | A-103 | KOM. LOK nr A15 | 4.35 m2 |
| | A-104 | KOM. LOK nr A16 | 4.56 m2 |
| | A-105 | KOM. LOK nr A17 | 4.49 m2 |
| | A-106 | KOM. LOK nr A18 | 4.43 m2 |
| | A-107 | KOM. LOK nr A19 | 4.50 m2 |
| | A-108 | KOM. LOK nr A20 | 4.61 m2 |
| | A-109 | KOM. LOK nr A21 | 4.55 m2 |
| | A-110 | KOM. LOK nr A22 | 4.52 m2 |
| | B-127 | KOM. LOK nr B1 | 4.67 m2 |
| | B-128 | KOM. LOK nr B2 | 4.55 m2 |
| | B-129 | KOM. LOK nr B3 | 4.88 m2 |
| | B-130 | KOM. LOK nr B4 | 4.69 m2 |
| | B-131 | KOM. LOK nr B5 | 4.57 m2 |
| | B-132 | KOM. LOK nr B6 | 4.69 m2 |
| | B-133 | KOM. LOK nr B7 | 4.38 m2 |
| | B-134 | KOM. LOK nr B8 | 4.21 m2 |
| | B-135 | KOM. LOK nr B9 | 4.30 m2 |
| | B-103 | KOM. LOK nr B10 | 8.50 m2 |
| | B-104 | KOM. LOK nr B11 | 8.99 m2 |
| | B-105 | KOM. LOK nr B12 | 4.35 m2 |
| | B-106 | KOM. LOK nr B13 | 4.30 m2 |
| | B-107 | KOM. LOK nr B14 | 4.28 m2 |
| | B-108 | KOM. LOK nr B15 | 4.92 m2 |
| | B-109 | KOM. LOK nr B16 | 4.79 m2 |
| | B-110 | KOM. LOK nr B17 | 4.92 m2 |
| | B-111 | KOM. LOK nr B18 | 4.23 m2 |
| | B-112 | KOM. LOK nr B19 | 4.12 m2 |
| | B-113 | KOM. LOK nr B20 | 4.32 m2 |
| | B-114 | KOM. LOK nr B21 | 10.34 m2 |
| | | SUMA: | 216.26 m2 |
| GARAŻE | A-112 | GARAŻ nr 24 | 15.48 m2 |
| | A-113 | GARAŻ nr 23 | 15.69 m2 |
| | A-114 | GARAŻ nr 22 | 15.71 m2 |
| | A-115 | GARAŻ nr 21 | 17.43 m2 |
| | A-116 | GARAŻ nr 20 | 15.27 m2 |
| | A-117 | GARAŻ nr 19 | 16.20 m2 |
| | A-118 | GARAŻ nr 18 | 16.04 m2 |
| | A-119 | GARAŻ nr 17 | 16.15 m2 |
| | A-120 | GARAŻ nr 16 | 16.32 m2 |
| | A-121 | GARAŻ nr 15 | 16.21 m2 |
| | A-122 | GARAŻ nr 14 | 28.82 m2 |
| | A-123 | GARAŻ nr 13 | 18.53 m2 |
| | B-115 | GARAŻ nr 12 | 18.98 m2 |
| | B-116 | GARAŻ nr 11 | 28.90 m2 |
| | B-117 | GARAŻ nr 10 | 16.29 m2 |
| | B-118 | GARAŻ nr 9 | 16.07 m2 |
| | B-119 | GARAŻ nr 8 | 15.68 m2 |
| | B-120 | GARAŻ nr 7 | 15.62 m2 |
| | B-121 | GARAŻ nr 6 | 15.77 m2 |
| | B-122 | GARAŻ nr 5 | 15.75 m2 |
| | B-123 | GARAŻ nr 4 | 15.96 m2 |
| | B-124 | GARAŻ nr 3 | 17.40 m2 |
| | B-125 | GARAŻ nr 2 | 17.38 m2 |
| | B-126 | GARAŻ nr 1 | 17.18 m2 |
| | | SUMA: | 418.78 m2 |
| KOMUNI KACJA | A-101 | KLATKA SCHOD. | 17.60 m2 |
| | A-111 | KORYTARZ | 146.00m2 |
| | B-101 | KLATKA SCHOD. | 17.63 m2 |
| | B-102 | KORYTARZ | 138.41 m2 |
| | | SUMA: | 319.64 m2 |
| | | SUMA CAŁKOWITA: | 954.68 m2 |

## OZNACZENIA:

- ŚCIANY ISTNIEJĄCE
- PROJEKTOWANE ŚCIANY OBRZ ZAMUROWANIA Z DAZOBETONU NA ZAPR. WOJJUDREJ
- PROJEKTOWANE ŚCIANY gr. 8 cm BLOCZKOWY GAZOBETONOWYCH ELEMENT DO WYBURZENIA
- PROJEKTOWANE DOCIEPLENIE ŚCIANY ZEWN. STYRODUR gr.8cm
- PROJEKTOWANA ŚCIANKA REGIPSOWA DWUSTRONNIE OKŁADZINOWA NA PODWOJNEJ OCIEPLONA WŁNA MINERALNA GR. 5cm Z DRZWICZKAMI REWIZYJNYMI DO PIONÓW WENTYLACYJNYCH
- PROJEKTOWANE PIONY Z RUSTAMIDY WENTYLACYJNYCH
- PROJEKTOWANA KRATKA WENTYLACYJNA WYWIEWNA
- PROJEKTOWANA KRATKA WENTYLACYJNA NAWIEWNA
- TG TABLICA ELEKTRYCZNA GŁÓWNA
- Je ZŁĄCZE KABLOWE

## UWAGA:

1. KOLORAMI OZNACZONO PROJEKTOWANE ELEMENTY BUDYNKU
2. PROJEKTUJE SIĘ ODGRODZOWANIE NADBROZNYCH KOMINÓW – WG EKSPERTYZY KOMINIARSKIEJ z dn. 28.06.2012r.

| | | | |
|---|---|---|---|
| RZUT PIWNICY | | | 1/50 |
| TEMAT: ADAPTACJA BUDYNKU STANOWIĄCEGO NA BUDYNEK MIESZKALNY WIELORODZINNY ul. JESIONOWA 2, 32 BIB. 34/3 | | | |
| INWESTOR: BUDOWLANE TOWARZYSTWO BUDOWNICTWA SPÓŁDZIELCZEGO Sp. z o.o. 65-676 Zielona Góra ul. Bab. Kwiatogardzka 23 p. 210 | | Branża: ARCHITEKTURA | |
| OPRACOWANIE: DESIGN Biura Projektowe Sp. z o.o. 65-675 ZIELONA GÓRA ul. Bab. 37/1 tel. 068/3751128 | | PROJEKT WYKONAWCZY | |
| PROJEKTANT: mgr inż. arch. J. DŻEKA | Nr upr. budow. 1/2/2/2

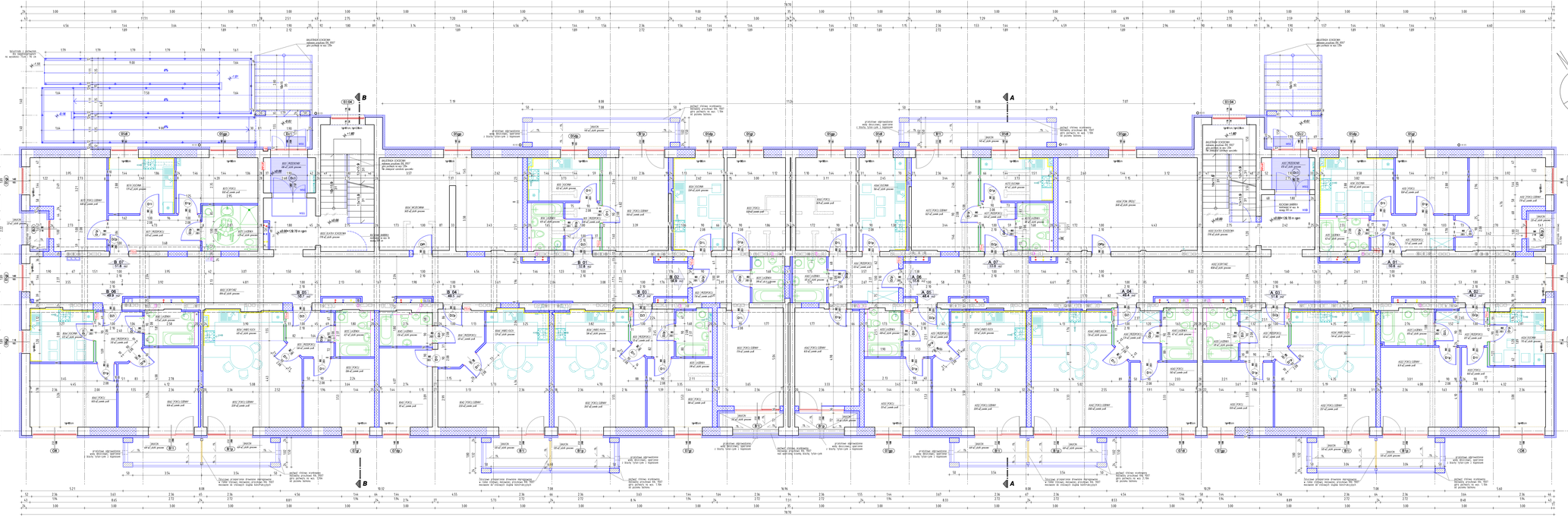

# RZUT PARTERU

## ZESTAWIENIE POMIESZCZEŃ PARTERU

| L.P. | | NAZWA POM. | POW.[m2] |
|---|---|---|---|
| A_01 MIESZKANIE | A011 | PRZEDPOKOJ | 7.57 m2 |
| | A012 | POKÓJ DZIENNY | 17.19 m2 |
| | A013 | POKÓJ | 10.69 m2 |
| | A014 | KUCHNIA | 10.90 m2 |
| | A015 | ŁAZIENKA | 4.21 m2 |
| | | SUMA: | 50.56 m2 |
| A_02 MIESZKANIE | A021 | PRZEDPOKOJ | 4.97 m2 |
| | A022 | POKÓJ DZIENNY | 16.14 m2 |
| | A023 | POKÓJ | 14.85 m2 |
| | A024 | KUCHNIA | 7.82 m2 |
| | A025 | ŁAZIENKA | 4.93 m2 |
| | | SUMA: | 48.71 m2 |
| A_03 MIESZKANIE | A031 | PRZEDPOKOJ | 6.13 m2 |
| | A032 | POKÓJ DZIENNY | 21.57 m2 |
| | A033 | POKÓJ | 12.01 m2 |
| | A034 | ANEKS KUCH. | 7.64 m2 |
| | A035 | ŁAZIENKA | 4.19 m2 |
| | | SUMA: | 51.56 m2 |
| A_04 MIESZKANIE | A041 | PRZEDPOKOJ | 5.74 m2 |
| | A042 | POKÓJ DZIENNY | 20.82 m2 |
| | A043 | POKÓJ | 11.42 m2 |
| | A044 | ANEKS KUCH. | 7.26 m2 |
| | A045 | ŁAZIENKA | 4.17 m2 |
| | | SUMA: | 49.41 m2 |
| A_05 MIESZKANIE | A051 | PRZEDPOKOJ | 5.08 m2 |
| | A052 | POKÓJ DZIENNY | 20.95 m2 |
| | A053 | POKÓJ | 12.11 m2 |
| | A054 | ANEKS KUCH. | 5.97 m2 |
| | A055 | ŁAZIENKA | 4.08 m2 |
| | | SUMA: | 48.37 m2 |
| A_06 MIESZKANIE | A061 | PRZEDPOKOJ | 8.51 m2 |
| | A062 | POKÓJ DZIENNY | 16.53 m2 |
| | A063 | POKÓJ | 14.78 m2 |
| | A064 | KUCHNIA | 11.66 m2 |
| | A065 | ŁAZIENKA | 4.15 m2 |
| | | SUMA: | 55.63 m2 |
| A_07 MIESZKANIE | A071 | PRZEDPOKOJ | 4.34 m2 |
| | A072 | POKÓJ DZIENNY | 16.37 m2 |
| | A073 | KUCHNIA | 12.61 m2 |
| | A074 | ŁAZIENKA | 4.12 m2 |
| | | SUMA: | 33.00 m2 |
| B_01 MIESZKANIE | B011 | PRZEDPOKOJ | 4.40 m2 |
| | B012 | POKÓJ DZIENNY | 16.16 m2 |
| | B013 | KUCHNIA | 8.22 m2 |
| | B014 | ŁAZIENKA | 4.00 m2 |
| | | SUMA: | 32.83 m2 |
| B_02 MIESZKANIE | B021 | PRZEDPOKOJ | 7.04 m2 |
| | B022 | POKÓJ DZIENNY | 17.14 m2 |
| | B023 | POKÓJ | 14.28 m2 |
| | B024 | KUCHNIA | 12.49 m2 |
| | B025 | ŁAZIENKA | 3.98 m2 |
| | | SUMA: | 54.93 m2 |
| B_03 MIESZKANIE | B031 | PRZEDPOKOJ | 5.15 m2 |
| | B032 | POKÓJ DZIENNY | 20.47 m2 |
| | B033 | POKÓJ | 11.84 m2 |
| | B034 | ANEKS KUCH. | 5.84 m2 |
| | B035 | ŁAZIENKA | 3.98 m2 |
| | | SUMA: | 47.28 m2 |
| B_04 MIESZKANIE | B041 | PRZEDPOKOJ | 6.15 m2 |
| | B042 | POKÓJ DZIENNY | 22.33 m2 |
| | B043 | POKÓJ | 11.15 m2 |
| | B044 | ANEKS KUCH. | 5.29 m2 |
| | B045 | ŁAZIENKA | 4.58 m2 |
| | | SUMA: | 49.49 m2 |
| B_05 MIESZKANIE | B051 | PRZEDPOKOJ | 5.44 m2 |
| | B052 | POKÓJ DZIENNY | 22.09 m2 |
| | B053 | POKÓJ | 12.86 m2 |
| | B054 | ANEKS KUCH. | 6.00 m2 |
| | B055 | ŁAZIENKA | 4.28 m2 |
| | | SUMA: | 50.71 m2 |
| B_06 MIESZKANIE | B061 | PRZEDPOKOJ | 5.92 m2 |
| | B062 | POKÓJ DZIENNY | 16.06 m2 |
| | B063 | POKÓJ | 14.10 m2 |
| | B064 | KUCHNIA | 8.72 m2 |
| | B065 | ŁAZIENKA | 4.72 m2 |
| | | SUMA: | 49.52 m2 |
| B_07 MIESZKANIE | B071 | PRZEDPOKOJ | 6.70 m2 |
| | B072 | POKÓJ DZIENNY | 16.08 m2 |
| | B073 | POKÓJ | 10.45 m2 |
| | B074 | KUCHNIA | 8.78 m2 |
| | B075 | ŁAZIENKA | 6.78 m2 |
| | | SUMA: | 51.81 m2 |

| | | | |
|---|---|---|---|
| KOMUNI KACJA | A001 | PRZEDSIONEK | 4.51 m2 |
| | A002 | KORYTARZ | 80.38 m2 |
| | A003 | KLATKA SCHOD. | 17.90 m2 |
| | B001 | PRZEDSIONEK | 4.86 m2 |
| | B002 | KORYTARZ | 81.96 m2 |
| | B003 | KLATKA SCHOD. | 17.90 m2 |
| | | SUMA: | 207.50 m2 |
| POM. POMOC. | A004 | POM. SPRZĄTU | 34.40 m2 |
| | B004 | WIDZIDZIWNIA | 34.05 m2 |
| | | SUMA: | 68.45 m2 |
| SUMA CAŁKOWITA: | | | 910.85 m2 |

## OZNACZENIA:

- ŚCIANY ISTNIEJĄCE
- PROJEKTOWANE ŚCIANY MIĘDZYMIESZKANIOWE Z PŁYT WIELKOFORMATOWYCH CERAMICZNYCH MULITOWO-SZKLISTYCH NA ZAPRAWIE CEM.-WAP. (LB WYSTĘPOWANIA: CZĘŚCIOWO W ŁAZIENCE, W KUCHNI, W PRZEDPOKOJU)
- PROJEKTOWANE ŚCIANY GR. 24 CM (DODATKOWO ŚCIANY ZEWNĘTRZNE W ŁAZIENCE, W KUCHNI, W PRZEDPOKOJU)
- PROJEKTOWANE ŚCIANY gr. 8 cm Z PŁYT WIELKOFORMATOWYCH CERAMICZNYCH MULITOWO-SZKLISTYCH NA ZAPRAWIE Z WEŁNY MINERALNEJ
- PROJEKTOWANE ŚCIANY gr. 12 cm Z PUSTAKÓW CERAMICZNYCH
- NAWA WYMURZEŃ
- PROJEKTOWANE DOCIEPLENIE ŚCIANY ZEWN. STYROPIAN gr 12cm (SPE 150 P-0.036)
- ELEMENT DO ROZBIÓRKI
- PROJEKTOWANY PION KANALIZACJI
- PROJEKTOWANE TABLICE I INSTALACJE ELEKTRYCZNE
- PROJEKTOWANA SZAFKA ROZDZIELACZOWA I INSTALACJE
- PROJEKTOWANA SZAFKA I INSTALACJE
- PROJEKTOWANE PIONY Z PRZEWODÓW WENTYLACYJNYCH
- PROJEKTOWANA KRATKA WENTYLACYJNA WYWIEWNA
- PROJEKTOWANY WENTYLATOR MECHANICZNY WBUDOWANY W ŚCIANĘ WYCIEWNĄ
- PROJEKTOWANA KRATKA WYWIEWNA
- PROJEKTOWANY LEŻAK Z BLACHY OCYNKOWANEJ OBLODZONY PLYTAMI GKF
- WYCIERACZKA SYSTEMOWA STALOWA
- WPUSZCZONA W POSADZKĘ 180x180 cm
- WYCIERACZKA SYSTEMOWA GUMOWA
- WPUSZCZONA W POSADZKĘ 180x90 cm
- TABLICA ELEKTRYCZNA MIESZKANIOWA
- TABLICA ELEKTRYCZNA DOKONDYNOWA
- PROJEKTOWANY PRZEWÓD WENTYLACYJNY PRAD. PROJEKTOWANY SZYB SZYBOWNICOWY BALTICH 25/35 NA WYSOKOŚCI
- PROJEKTOWANY SZYB SZYBOWNICOWY SYNDYCZNEJ PODŁOGI

## UWAGA:

1. KOLORAMI OZNACZONO PROJEKTOWANE ELEMENTY BUDYNKU
2. PIONY WENTYLACYJNE I SANITARNE PROWADZONE NA ZEWNĄTRZ PIONU MUSZĄ OBLODZONE PŁYTAMI TYMPO PRO HERITAGE
3. PRZEWODY WENTYLACYJNE OBLODZONE WŁÓKNEM WEŁNY MINERALNĄ (ZAUSTRI) NA PRZEDWOJNIU INSTALACYJNYCH (TYPU: PORPIS)
4. PRZEWODY WENTYLACYJNE OBLODZONE PŁYTAMI GKF PROCEDYNOWYCH W KOLORZE YLATKI SCHODOWYCH MONTOWANE W LICU ŚCIANY
5. PODŁACZENIA SANITARNE ZURUPROWANE NA JEDNEJ ŚCIANIE W ŁAZIENKACH OBLODZOWAĆ PŁYTAMI GKFI NA STELAŻU
6. PRZEWODY WENTYLACYJNE OBLODZONE PŁYTAMI GKF NA STALOWYCH OCYNKOWANYCH WALCOWANYCH PROFILACH (STYP 40x40 cm)
7. ZAB.OBLOWANA PROSTSTRÓW SZCZELNE WYPELNIĆ WEŁNĄ MINERALNĄ
8. ZAB.OBLOWANA PROSTSTRÓW SZCZELNE WYPELNIĆ WEŁNĄ MINERALNĄ
9. ŁAZIENKA I WYJŚCIOWA NA GKAF UWSZCZELNIĆ NAD KUCHENKĄ
10. ELEKTRYCZNA LEŻAK Z BLACHY OBLODZAWAĆ PŁYTAMI GKFI
11. ROZMIARY ORAZ ROZWIĄZANIA TECHNICZNE ZAWARTE W ROZMIARACH I NIE EXPERTYCZNY (KONWARSKIEJ) z dn. 26.06.2012r.

| | |
|---|---|
| RZUT PARTERU | 1/50 |

| | | |
|---|---|---|
| TEMAT: ADAPTACJA BUDYNKU STAROMIEJSKI NA BUDYNEK REGIONALNY W WODZISŁAWIU ŚLĄSKIM Z DZ. BIS 3637/2 | | BRANŻA: ARCHITEKTURA |
| INWESTOR: REGIONALNE TOWARZYSTWO BUDOWNICTWA SPOŁECZNEGO W WODZISŁAWIU ŚLĄSKIM ul. Bdr. Westerplatte 23 p. 212 | | DATA: |
| OPRACOWANIE: SERWIS DESIGN Biura Projektowe 65-675 ZIELONA GÓRA ul. Kolejowa 1 pok. 3/1 tel. 068/3270196 | | TYTUŁ: RZUT PARTERU |
| ARCHITEKT: mgr inż. arch. i serwis | | NR RYSUNKU: AW_04 |
| PROJEKTANT: mgr inż. arch. i serwis | | |
| SPRAWDZAJĄCY: mgr inż. arch. | | |

# RZUT I PIĘTRA

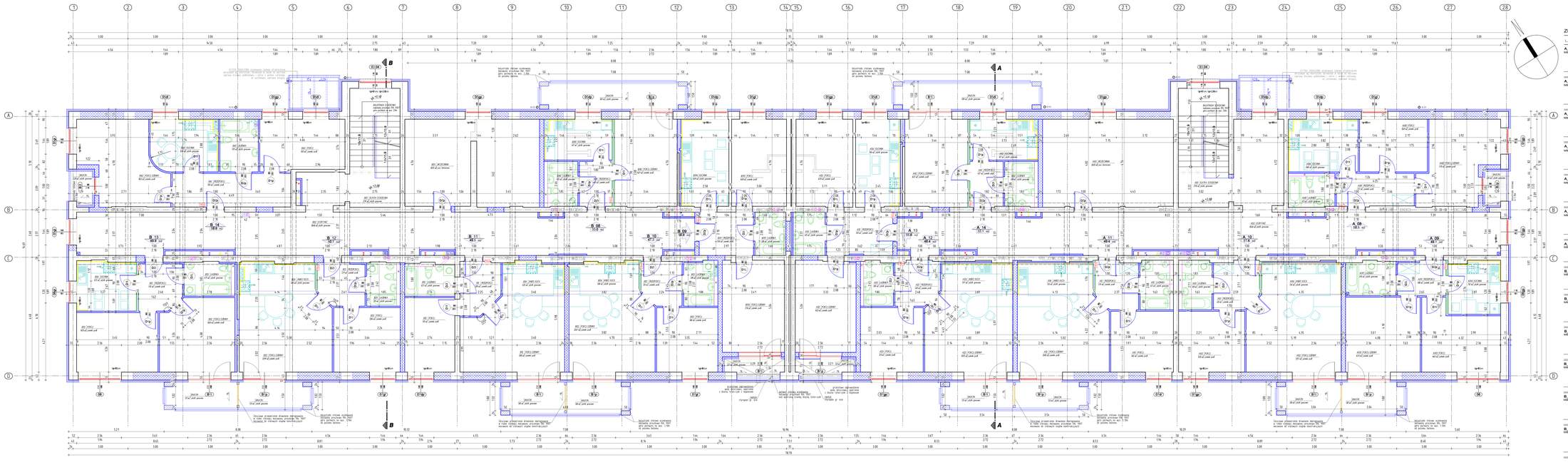

## ZESTAWIENIE POMIESZCZEŃ I PIĘTRA

| | L.P. | NAZWA POM. | POW.m2 |
|---|---|---|---|
| A_08 MIESZKANIE | A081 | PRZEDPOKÓJ | 7.57 m2 |
| | A082 | POKÓJ DZIENNY | 17.19 m2 |
| | A083 | POKÓJ | 10.69 m2 |
| | A084 | KUCHNIA | 10.85 m2 |
| | A085 | ŁAZIENKA | 4.21 m2 |
| | | SUMA: | 50.51 m2 |
| A_09 MIESZKANIE | A091 | PRZEDPOKÓJ | 4.88 m2 |
| | A092 | POKÓJ DZIENNY | 16.74 m2 |
| | A093 | POKÓJ | 14.85 m2 |
| | A094 | KUCHNIA | 10.36 m2 |
| | A095 | ŁAZIENKA | 4.93 m2 |
| | | SUMA: | 49.12 m2 |
| A_10 MIESZKANIE | A101 | PRZEDPOKÓJ | 5.74 m2 |
| | A102 | POKÓJ DZIENNY | 21.57 m2 |
| | A103 | POKÓJ | 12.03 m2 |
| | A104 | ANEKS KUCH. | 7.64 m2 |
| | A105 | ŁAZIENKA | 4.18 m2 |
| | | SUMA: | 51.56 m2 |
| A_11 MIESZKANIE | A111 | PRZEDPOKÓJ | 5.74 m2 |
| | A112 | POKÓJ DZIENNY | 20.83 m2 |
| | A113 | POKÓJ | 11.42 m2 |
| | A114 | ANEKS KUCH. | 7.28 m2 |
| | A115 | ŁAZIENKA | 4.17 m2 |
| | | SUMA: | 49.42 m2 |
| A_12 MIESZKANIE | A121 | PRZEDPOKÓJ | 5.49 m2 |
| | A122 | POKÓJ DZIENNY | 20.95 m2 |
| | A123 | POKÓJ | 12.11 m2 |
| | A124 | ANEKS KUCH. | 5.87 m2 |
| | A125 | ŁAZIENKA | 3.85 m2 |
| | | SUMA: | 48.27 m2 |
| A_13 MIESZKANIE | A131 | PRZEDPOKÓJ | 8.51 m2 |
| | A132 | POKÓJ DZIENNY | 16.53 m2 |
| | A133 | POKÓJ | 14.19 m2 |
| | A134 | KUCHNIA | 11.66 m2 |
| | A135 | ŁAZIENKA | 4.15 m2 |
| | | SUMA: | 55.03 m2 |
| A_14 MIESZKANIE | A141 | PRZEDPOKÓJ | 4.57 m2 |
| | A142 | POKÓJ DZIENNY | 16.37 m2 |
| | A143 | POKÓJ | 8.77 m2 |
| | A144 | ŁAZIENKA | 4.01 m2 |
| | | SUMA: | 33.72 m2 |
| B_08 MIESZKANIE | B081 | PRZEDPOKÓJ | 4.40 m2 |
| | B082 | POKÓJ DZIENNY | 16.37 m2 |
| | B083 | POKÓJ | 8.17 m2 |
| | B084 | ŁAZIENKA | 4.05 m2 |
| | | SUMA: | 32.99 m2 |
| B_09 MIESZKANIE | B091 | PRZEDPOKÓJ | 7.04 m2 |
| | B092 | POKÓJ DZIENNY | 17.14 m2 |
| | B093 | POKÓJ | 14.28 m2 |
| | B094 | KUCHNIA | 12.49 m2 |
| | B095 | ŁAZIENKA | 3.98 m2 |
| | | SUMA: | 54.93 m2 |
| B_10 MIESZKANIE | B101 | PRZEDPOKÓJ | 5.15 m2 |
| | B102 | POKÓJ DZIENNY | 20.47 m2 |
| | B103 | POKÓJ | 11.84 m2 |
| | B104 | ANEKS KUCH. | 5.84 m2 |
| | B105 | ŁAZIENKA | 3.88 m2 |
| | | SUMA: | 47.38 m2 |
| B_11 MIESZKANIE | B111 | PRZEDPOKÓJ | 5.89 m2 |
| | B112 | POKÓJ DZIENNY | 21.83 m2 |
| | B113 | POKÓJ | 11.15 m2 |
| | B114 | ANEKS KUCH. | 6.05 m2 |
| | B115 | ŁAZIENKA | 4.57 m2 |
| | | SUMA: | 49.49 m2 |
| B_12 MIESZKANIE | B121 | PRZEDPOKÓJ | 5.79 m2 |
| | B122 | POKÓJ DZIENNY | 22.09 m2 |
| | B123 | POKÓJ | 12.86 m2 |
| | B124 | ANEKS KUCH. | 6.00 m2 |
| | B125 | ŁAZIENKA | 3.91 m2 |
| | | SUMA: | 50.65 m2 |
| B_13 MIESZKANIE | B131 | PRZEDPOKÓJ | 5.92 m2 |
| | B132 | POKÓJ DZIENNY | 18.06 m2 |
| | B133 | POKÓJ | 14.50 m2 |
| | B134 | KUCHNIA | 8.72 m2 |
| | B135 | ŁAZIENKA | 4.72 m2 |
| | | SUMA: | 49.92 m2 |
| B_14 MIESZKANIE | B141 | PRZEDPOKÓJ | 11.91 m2 |
| | B142 | POKÓJ DZIENNY | 18.52 m2 |
| | B143 | POKÓJ | 13.01 m2 |
| | B144 | KUCHNIA | 10.34 m2 |
| | B145 | ŁAZIENKA | 5.91 m2 |
| | | SUMA: | 59.75 m2 |
| KOMUNIK KACJA | A101 | KLATKA SCHOD. | 17.90 m2 |
| | A102 | KORYTARZ | 80.60 m2 |
| | B101 | KLATKA SCHOD. | 17.90 m2 |
| | B102 | KORYTARZ | 80.48 m2 |
| | | SUMA: | 201.88 m2 |
| POM. POMOC. | A103 | WOZKOWNIA | 34.40 m2 |
| | B103 | WOZKOWNIA | 34.05 m2 |
| | | SUMA: | 68.45 m2 |
| SUMA CAŁKOWITA: | | | 963.06 m2 |

## OZNACZENIA:

- ŚCIANY RYTNIEJĄCE
- PROJEKTOWANE ŚCIANY NISKOSZEREGOWANYCH PRZEDPOKOI MIESZKAŃ (ŚCIANY PRZEDPOKOI MIESZKAŃOWYCH ZA ZAPŁASZE CZEŁ JAMY LUB WYKRUSZANIA, ŚCIANKOWY ZGODNIE TECHNOLOGIĄ DOSTAWCY) ŚCIANY GR. 12 CM, ŚCIANY GR. 15 CM, ŚCIANY GR. 18 CM
- PROJEKTOWANE ŚCIANY gr. 8 cm Z PLYT PROMATNA, W LAZIENKACH NIEREGRZEWANE, ŚCIANKA GIPSOWA ALBO ALBO ŚCIANKA Z BLOCZKÓW WAPNIOWO-PIASKOWYCH
- PROJEKTOWANE ŚCIANY gr. 12 cm Z PUSTAKÓW GIPSANYCH
- ŚCIANA DO WYBURZENIA
- PROJEKTOWANE DOCIEPLENIE ŚCIANY ZEWN. STYROPIAN gr.10cm EPS 100 (F)(GB)
- ELEMENT DO ROZBIÓRKI
- PROJEKTOWANY PION KANALIZACJI
- PROJEKTOWANY TABLICE I INSTALACJE. GAZOWE
- PROJEKTOWANA SZAFKA ROZDZIELACZOWA I INSTALACJE WODY
- PROJEKTOWANA SZAFKA I INSTALACJE GAZOWE
- PROJEKTOWANE PROWY Z PUSTAKÓW WENTYLACYJNYCH
- PROJEKTOWANA KRATKA WENTYLACYJNA WYWIEWNA
- PROJEKTOWANY WENTYLATOR MECHANICZNY WBUDOWANY W ŚCIANĘ KUCHENNĄ
- PROJEKTOWANA KRATKA WYWIEWNA ŁAZIENKOWA
- PROJEKTOWANA LEDNICA BLACHY OCYNKOWANEJ OBLICOWANY PŁYTĄ OSB
- TABLICA ELEKTRYCZNA SZAFKA MIESZKAŃOWA
- OKŁADZINA Z PŁYTEK SZKLANYCH BALTIC MOSAIC GLASS OD 80cm DO 160cm OD POZIOMU WYPOSAŻENIA I PODŁOGI

## UWAGA:

1. KOLORAMI OZNACZONO PROJEKTOWANE ELEMENTY BUDYNKU. ELEMENTY ISTNIEJĄCE ZACHOWAĆ W STANIE NIEZMIENIONYM. ELEMENTY DO ZAŁ NALEŻY OBLICOWAĆ PŁYTAMI PŁYTAMI PROMATNA PROFESTRECH W ŁAZIENKACH. SZCZELNIE WYPRAWIĆ OTOCZENIE WANNY. ŚCIANKI DZIAŁOWE WYKONAĆ Z PUSTAKÓW GIPSOWYCH. ZAKŁYWAĆ DRZWICZKI TECHNICZNE DO WYSOKOŚCI NAŁOŻENIA. MONTOWANE W LICU ŚCIANY.
2. W ŁAZIENKACH NALEŻY ZAKŁADAĆ PŁYTKI CERAMICZNE. W ŁAZIENKACH OBLICZONE PŁYTAMI GIPSOWO-KARTONOWYMI SYSTEMOWYMI ORAZ ZAWIERCIADŁAMI DRZWICZKI BIERZĄCE STALOWE. ZAKŁADAĆ PRZESTRZEGAĆ SZCZELNE WYPRAWIĆ WIERZAMI WANNA.
3. ZAB.DOKONAĆ PRZESTRZEGAĆ SZCZELNE WYPRAWIĆ WIERZAMI WANNA.
4. W KUCHNIACH NALEŻY ZAKŁADOWAĆ KRATKI WENTYLACYJNE. KRATKI WENTYLACYJNE WYKONAĆ Z PUSTAKÓW GIPSOWYCH. ZAKŁADAĆ ELEKTRYCZNA ŁAZIENKA. ZAKŁADAĆ ZAKŁADOWAĆ PŁYTAMI GKF.
5. PROJEKTUJĄC SIĘ OBCIĄŻONYMIŃ WIERZBOTNYCH KOMIŃNÓW - WG EUROPEJSKIEJ PODRUMAŃSKIEJ z dn. 05.06.2010

RZUT I PIĘTRA 1/50

| | |
|---|---|
| TEMAT: | ADAPTACJA BUDYNKU ISTNIEJĄCEGO NA BUDYNEK MIESZKALNY W WIDOKACH ID. ZIONNA 2 IZ BUD. 3b/3/1 |
| INWESTOR: | REGIONALNE TOWARZYSTWO BUDOWNICTWA SPOŁECZNEGO Sp. z o.o. 43-376 Czeladź Górna ul. Bob. Wawrzyszyńc 73 p. 1/2 |
| ADRES OBIEKTU: | 43-375 ŻYWIEC ul. Bohdana Bocha Prawdziwego dz. ewid. 1/1 obręb 0001 Żywiec, dz. 3/1, 1/4, 1/6 obręb 0110 |
| STADIUM: | PROJEKT WYKONAWCZY |
| BRANŻA: | ARCHITEKTURA |
| SKALA: | 1:50 |
| NR RYSUNKU: | AW_05 |
| DATA OPRACOWANIA: | styczeń 2020 |
| DATA WYDANIA: | styczeń 2020 |

# RZUT II PIĘTRA

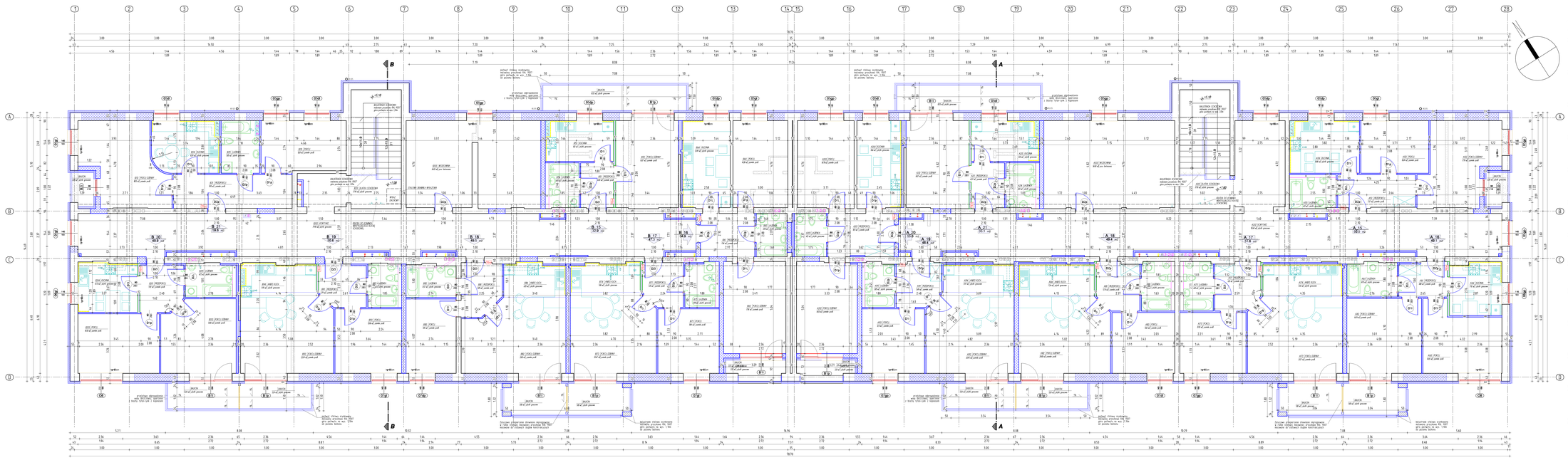

## ZESTAWIENIE POMIESZCZEŃ II PIĘTRA

| L.P. | | NAZWA POM. | POW.m2 |
|---|---|---|---|
| A_15 MIESZKANIE | A151 | PRZEDPOKÓJ | 7.57 m2 |
| | A152 | POKÓJ DZIENNY | 17.19 m2 |
| | A153 | POKÓJ | 10.89 m2 |
| | A154 | KUCHNIA | 10.80 m2 |
| | A155 | ŁAZIENKA | 4.21 m2 |
| | | SUMA: | 50.46 m2 |
| A_16 MIESZKANIE | A161 | PRZEDPOKÓJ | 4.88 m2 |
| | A162 | POKÓJ DZIENNY | 16.74 m2 |
| | A163 | POKÓJ | 14.61 m2 |
| | A164 | KUCHNIA | 7.92 m2 |
| | A165 | ŁAZIENKA | 4.93 m2 |
| | | SUMA: | 49.12 m2 |
| A_17 MIESZKANIE | A171 | PRZEDPOKÓJ | 6.13 m2 |
| | A172 | POKÓJ DZIENNY | 21.57 m2 |
| | A173 | POKÓJ | 12.03 m2 |
| | A174 | ANEKS KUCH. | 7.64 m2 |
| | A175 | ŁAZIENKA | 4.18 m2 |
| | | SUMA: | 51.55 m2 |
| A_18 MIESZKANIE | A181 | PRZEDPOKÓJ | 5.74 m2 |
| | A182 | POKÓJ DZIENNY | 20.83 m2 |
| | A183 | POKÓJ | 11.42 m2 |
| | A184 | ANEKS KUCH. | 7.28 m2 |
| | A185 | ŁAZIENKA | 4.17 m2 |
| | | SUMA: | 49.42 m2 |
| A_19 MIESZKANIE | A191 | PRZEDPOKÓJ | 5.49 m2 |
| | A192 | POKÓJ DZIENNY | 20.95 m2 |
| | A193 | POKÓJ | 12.11 m2 |
| | A194 | ANEKS KUCH. | 5.97 m2 |
| | A195 | ŁAZIENKA | 3.85 m2 |
| | | SUMA: | 48.37 m2 |
| A_20 MIESZKANIE | A201 | PRZEDPOKÓJ | 8.51 m2 |
| | A202 | POKÓJ DZIENNY | 16.53 m2 |
| | A203 | POKÓJ | 14.78 m2 |
| | A204 | KUCHNIA | 11.66 m2 |
| | A205 | ŁAZIENKA | 4.15 m2 |
| | | SUMA: | 55.63 m2 |
| A_21 MIESZKANIE | A211 | PRZEDPOKÓJ | 4.57 m2 |
| | A212 | POKÓJ DZIENNY | 16.37 m2 |
| | A213 | KUCHNIA | 8.12 m2 |
| | A214 | ŁAZIENKA | 4.01 m2 |
| | | SUMA: | 33.07 m2 |
| B_15 MIESZKANIE | B151 | PRZEDPOKÓJ | 4.40 m2 |
| | B152 | POKÓJ DZIENNY | 16.37 m2 |
| | B153 | KUCHNIA | 8.12 m2 |
| | B154 | ŁAZIENKA | 4.05 m2 |
| | | SUMA: | 32.94 m2 |
| B_16 MIESZKANIE | B161 | PRZEDPOKÓJ | 7.04 m2 |
| | B162 | POKÓJ DZIENNY | 17.14 m2 |
| | B163 | POKÓJ | 14.28 m2 |
| | B164 | KUCHNIA | 12.49 m2 |
| | B165 | ŁAZIENKA | 3.98 m2 |
| | | SUMA: | 54.93 m2 |
| B_17 MIESZKANIE | B171 | PRZEDPOKÓJ | 5.15 m2 |
| | B172 | POKÓJ DZIENNY | 20.47 m2 |
| | B173 | POKÓJ | 11.84 m2 |
| | B174 | ANEKS KUCH. | 5.84 m2 |
| | B175 | ŁAZIENKA | 3.98 m2 |
| | | SUMA: | 47.28 m2 |
| B_18 MIESZKANIE | B181 | PRZEDPOKÓJ | 5.89 m2 |
| | B182 | POKÓJ DZIENNY | 21.83 m2 |
| | B183 | POKÓJ | 11.15 m2 |
| | B184 | ANEKS KUCH. | 6.20 m2 |
| | B185 | ŁAZIENKA | 4.57 m2 |
| | | SUMA: | 49.63 m2 |
| B_19 MIESZKANIE | B191 | PRZEDPOKÓJ | 5.79 m2 |
| | B192 | POKÓJ DZIENNY | 22.09 m2 |
| | B193 | POKÓJ | 12.86 m2 |
| | B194 | ANEKS KUCH. | 5.95 m2 |
| | B195 | ŁAZIENKA | 3.81 m2 |
| | | SUMA: | 50.60 m2 |
| B_20 MIESZKANIE | B201 | PRZEDPOKÓJ | 5.92 m2 |
| | B202 | POKÓJ DZIENNY | 16.06 m2 |
| | B203 | POKÓJ | 14.10 m2 |
| | B204 | KUCHNIA | 8.72 m2 |
| | B205 | ŁAZIENKA | 4.72 m2 |
| | | SUMA: | 49.52 m2 |

| L.P. | | NAZWA POM. | POW.m2 |
|---|---|---|---|
| B_21 MIESZKANIE | B211 | PRZEDPOKÓJ | 11.93 m2 |
| | B212 | POKÓJ DZIENNY | 18.52 m2 |
| | B213 | POKÓJ | 13.21 m2 |
| | B214 | KUCHNIA | 10.39 m2 |
| | B215 | ŁAZIENKA | 5.85 m2 |
| | | SUMA: | 59.60 m2 |
| KOMUNIK KACJA | A201 | KLATKA SCHODOWA | 17.90 m2 |
| | A202 | KORYTARZ | 85.60 m2 |
| | B201 | KLATKA SCHODOWA | 17.90 m2 |
| | B202 | KORYTARZ | 79.90 m2 |
| | | SUMA: | 201.30 m2 |
| PGM. POMOC. | A203 | WIDZIONIA | 34.40 m2 |
| | B203 | WIDZIONIA | 34.05 m2 |
| | | SUMA: | 68.45 m2 |
| SUMA CAŁKOWITA: | | | 952.13 m2 |

## OZNACZENIA:

- ŚCIANY ISTNIEJĄCE
- PROJEKTOWANE ŚCIANY WIĘDZIEWANIOWE (GIPSOWO-KARTONOWE, GIPSOWO-WŁÓKNOWE, GLAZPANOWE CEGŁOWE) LUB WYKUWIEROWANA W ŚCIANACH ZEWNĘTRZNYCH - GADBETONUM
- PROJEKTOWANE ŚCIANY GIPSOWO-KARTONOWE ŚCIANY PROJEKTOWANE ŚCIANY 8 cm Z PŁYT PROJEKTOWANE ŚCIANY 11 CZĘŚCIOWO WYPEŁNIONE WEŁNĄ MINERALNĄ (WIĘZIENNE)
- PROJEKTOWANE ŚCIANY 12 cm Z PUSTAKÓW CERAMICZNYCH
- ŚCIANA DO WYBURZENIA
- PROJEKTOWANE DEDICEPLENIE ŚCIANY ZEWN. STYROPIANU (ZGODNIE Z EPD 108-01/2008)
- ELEMENT DO ROZEBÓRKI
- PROJEKTOWANY PION KANALIZACJI
- PROJEKTOWANE TABLICE I INSTALACJE ELEKTRYCZNE
- PROJEKTOWANA SZAFKA ROZDZIELACZOWA WYKUWIEROWANA
- PROJEKTOWANA SZAFKA I INSTALACJA GAZOWE
- PROJEKTOWANE PRĘDY Z PUSTAKÓW WENTYLACYJNYCH
- PROJEKTOWANA KRATKA WENTYLACYJNA WYWIEWNA
- PROJEKTOWANY WENTYLATOR MECHANICZNY
- PROJEKTOWANY OGRZEWNICE ŚCIENNE
- PROJEKTOWANA KRATKA WYWIEWNA
- PROJEKTOWANY LICZNIK ZIMNEJ WODY
- TABLICA ELEKTRYCZNA MIESZKANIOWA
- OKNO PROJEKTOWANE WYKUWIEROWANE BALKON DO BIELNA WYSOKOŚCI
- OKNO PROJEKTOWANE WYKUWIEROWANA WYSOKOŚCIOWE PODŁOGI

## UWAGA:

1. KOLORAMI OZNACZONO PROJEKTOWANE ELEMENTY BUDYNKU.
2. PIONY WENTYLACYJNE I GAZOWE PROWADZONE NA ZEWNĄTRZ ŚCIAN NALEŻY OBLICOWAĆ PŁYTAMI PRO-VENTA.
3. PIONY KANALIZACYJNE I WODOCIĄGOWE PROWADZONE WEWNĄTRZ ZAKOŃCZYĆ NA PRZYCHODACH I INSTALACJI ZIMNEJ WODY, PIONY PROPOSZĘ PROWADZIĆ W KOLORZE KLATKI SCHODOWEJ, MONTOWANE W LICU ŚCIAN.
4. PRZEWODY GAZOWE ZUBLIKOWANE NA ZEWNĄTRZ ŚCIAN W KAZENKACH OBLICOWAĆ PŁYTAMI GIPSOWO-WŁÓKNOWYMI.
5. PRZEWODY WENTYLACYJNE I GAZOWE PROWADZONE NA STALOWE SCYNKOWANE, MALOWANE PRZEDSZOPIONO ZE WYN. BEAMERU ZABUDOWANA PRZESTRZEŃ SCZELINĘ WYPEŁNIĆ WEŁNĄ MINERALNĄ.
6. PRZEWODY WENTYLACYJNE I GAZOWE PROWADZONE NA ZEWNĄTRZ ŚCIAN BUDYNKU, PYTANIE NA GKAP UNIESZCZONY NAD KLATKA ELEKTRYCZNA LICZNIK Z BLACHY OBLICOWANY PŁYTAMI GKF.
7. ROZWIĄZANIA PROJEKTOWE ZGODNE Z PROJEKTEM KONWERSJI I WG EKSPERTYZY KONWERSJI Z DN. 28.08.2012.

RZUT II PIĘTRA 1/50

| | |
|---|---|
| TEMAT: | ADAPTACJA BIEŻWICI CZYNSZOWEJ NA BIEŻWICE MIESZKALNE W WIDZKACH 35, ZIONOWA 2, 52 BIS, 54/1/2 |
| INWESTOR: | REGIONALNE TOWARZYSTWO BUDOWNICTWA SPOŁECZNEGO Sp. z o.o. 45-078 Zielona Góra ul. Bab. Wawrzyńca 73 p. 272 |
| BIURO PROJEKTOWE: | ZIELONA GÓRA Biuro Projektowe 45-075 ZIELONA GÓRA ul. Bohaterów Westerplatte 1 pok. 307, tel. 068/4751108 |
| STADIUM: | PROJEKT WYKONAWCZY |
| BRANŻA: | ARCHITEKTURA |
| DATA: | 2012 |
| NAZWA RYSUNKU: | RZUT II PIĘTRA |
| NR RYSUNKU: | AW_06 |

# RZUT DACHU

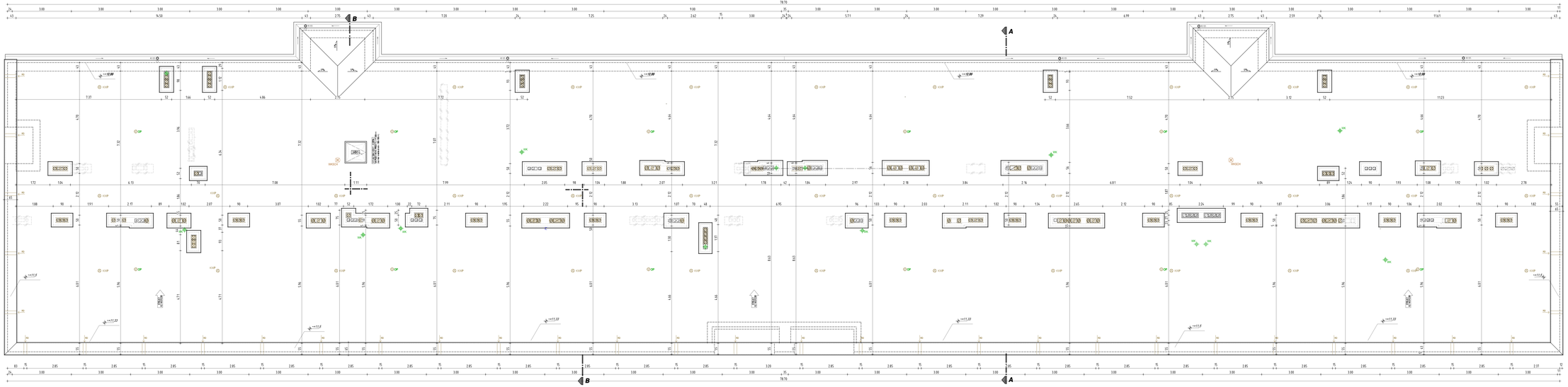

## OZNACZENIA:

- ŚCIANY ISTNIEJĄCE
- ELEMENT DO ROZBIÓRKI
- PROJEKTOWANE OBKUWANIE KOMINÓW CEGŁĄ PEŁNĄ NA ZAPRAWIE CEM.-WAP. gr. 12cm
- REMONT ISTNIEJĄCYCH KOMINÓW
- PROJEKTOWANA RURA SPUSTOWA Ø 125mm, ŁĄCZNIKI SPUSTOWE Ø 125mm, ŁĄCZNIKI SPUSTOWE Ø 125mm, LEJKI SPUSTOWE Z ZEWNĄTRZ
- WYWIEWKA KANALIZACJI (NA PCV) WYPROWADZONA POWAD NASADĘ KOSZA WENTYLACYJNEGO
- OBROTOWA NASADA KOMINOWA "TURBOWENT-TULIPAN"
- KOMINEK WENTYLACJI POKRYCIA DACHU (15ZT,160KG)
- KOMINEK WENTYLACJI KLATKI SCHODOWEJ
- KRATKA WENTYLACYJNA 14x14 cm ZGIATOWANA DO WENTYLACJI STROPODACHU NA RURIE ZE SPADKIEM NA STRONĘ ZEWNĘTRZNĄ ŚCIANY
- KOMINEK WENTYLACJI PRZESTRZEŃ STROPODACHU

POKRYCIE DACHU:
1. PROJEKTUJE SIĘ USUNIĘCIE ISTNIEJĄCEGO POKRYCIA Z PAPY i ELEMENTÓW OBRÓBEK WYLEWNI BETONOWEJ ORAZ OCZYSZCZENIE PODŁOŻA.
2. PROJEKTUJE SIĘ ZDJĘCIE ZAPADNIETYCH PŁYT KORYTKOWYCH ORAZ NARWANE ŚCIANKI, NA KTÓRYCH SIĘ OPIERAJĄ (wg projektu konstrukcji).
3. WYKONANIE WYLEWKI BETONOWEJ OBWODOWEJ (wg projektu konstrukcji).
4. WYKONANIE WYLEWKI BETONOWEJ ORAZ POKRYCIA DACHU Z PAPY (PODKŁADOWA + TERMOIZOLACYJNA WIERZCHNIEGO TYPU (gr. min. 5,2 mm)
5. WYKONANIE OPIERZEŃ KOMINÓW, ZWIENCZENIA ŚCIAN Z BLACHY OCYNKOWANEJ.

KOMINY:
1. PROJEKTOWANE PRZEWODY WENTYLACYJNE NALEŻY PONAD DACHEM OBKUWONAĆ CEGŁĄ PEŁNĄ OR.12 cm DO WYSOKOŚCI 60 cm I OTYNKOWAĆ.
2. ISTNIEJĄCE PRZEWIETRZAJĄCE KANAŁY WENTYLACYJNE PONAD DACHEM NALEŻY PRZEMUROWAĆ Z PUSTAKÓW WENTYLACYJNYCH SILBETONA Z GRUBOŚCI 5-8 CM, ZE SPADKIEM 2% NA 4 STRONY, WYSUNIĘTE POZA OBRYS KOMINA ok. 10 cm, ZAKOŃCZONA KAPINGIEM.
4.WYWIEWKI KANALIZACJI SANITARNEJ WYPROWADZIĆ PONAD CZAPE KOMINOWĄ I ZAKOŃCZYĆ KOMINKIEM PCV.
5.PROJEKTOWANE PRZEWODY SPALINOWE WYPROWADZIĆ PONAD KOMINY I ZAKOŃCZYĆ OBROTOWYMI NASADAMI PCV.
6.WSZYSTKIE KANAŁY WENTYLACYJNE ZAKOŃCZYĆ WYWIETRZAKAMI "TURBOWENT-TULIPAN".
7. PRZEWODY SPALINOWE WYPROWADZIĆ PONAD CZAPE KOMINOWĄ I STOSOWAĆ RÓŻNYMI SYSTEMOWE (wg pro.instalacji sanitarnej).

RZUT DACHU 1/50

| | | | |
|---|---|---|---|
| TYTUŁ: | ADAPTACJA BUDYNKU SZTABOWEGO NA BUDYNEK MIESZKALNY WIELORODZINNY NR. 2 ZIELONKA 2, EC. BUD. 363/3 | | |
| INWESTOR: | REGIONALNE TOWARZYSTWO BUDOWNICTWA SPÓŁDZIELCZEGO Sp. z o.o. 65-575 ZIELONA GÓRA ul. Bdh. Westerplatte 23 p. 2/32 | | |
| BIURO PROJEKTOWE: | DESIGN Biuro Projektowe 65-575 ZIELONA GÓRA, pl. Powst. Wlkp. 10 pok. 34, tel. 068/4721338 | PROJEKT: ARCHITEKTURA | |
| REDAKTOR: | mgr inż. arch. I. Gębka | PRZY WSPÓŁPRACY: | AW_07 |
| SKALA: | 1:50 | DATA: | |
| DATA OPRACOWANIA: | styczeń 2016 | | |

# PRZEKRÓJ A-A

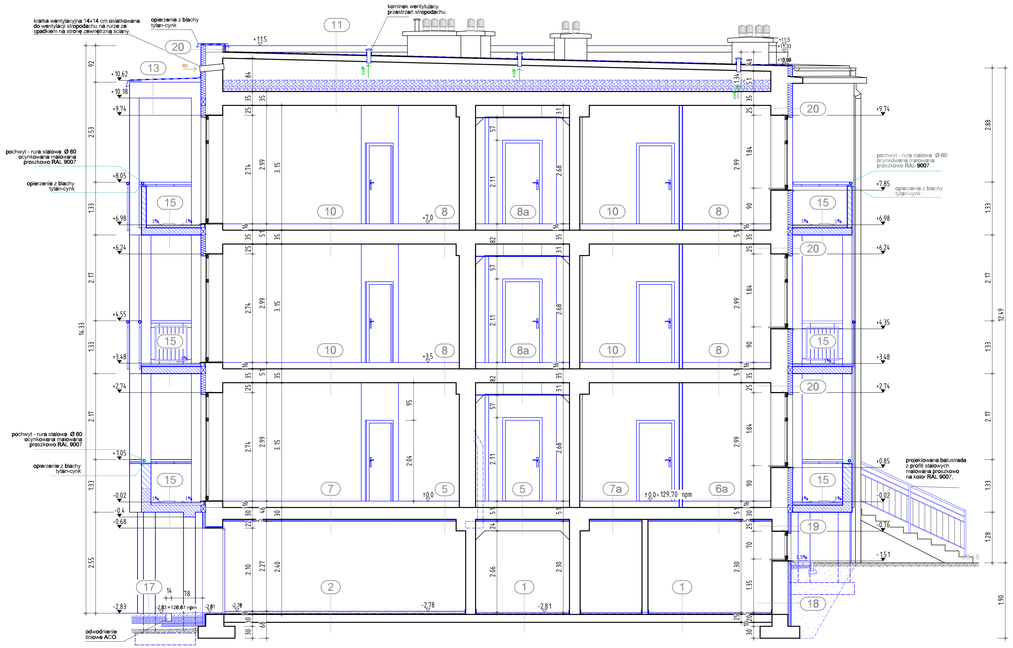


## WARSTWY PRZEKROJOWE

**1** POSADZKA PIWNIC NA GRUNCIE- - POMIESZCZENIA NIEOGRZEWANE (WÓDORKI LOKATORSKIE, KOMUNIKACJA)

| | |
|---|---|
| 4,5 cm | posadzka cementowa zatarta na gładko (dylatowana) |
| | bitumiczno-epoksydowa masa izolacyjna |
| | usunięcie pozostałości warstw posadzkowych oraz uzupełnienie ubytków istniejącego podkładu betonowego betonem B15 |

**2** POSADZKA PIWNIC NA GRUNCIE- - POMIESZCZENIA NIEOGRZEWANE (GARAŻE INDYWIDUALNE)

| | |
|---|---|
| 8 cm | posadzka betonowa zbrojona Q188 w 1/3 grubości utwardzana powierzchniowo |
| 0,2 mm | folia izolacyjna budowlana PE, klejona na stykach |
| | usunięcie pozostałości warstw posadzkowych oraz uzupełnienie ubytków istniejącego podkładu betonowego betonem B15 |

**3** POSADZKA PIWNIC NA GRUNCIE- - POMIESZCZENIA NIEOGRZEWANE (KLATKA SCHODOWA)

| | |
|---|---|
| 1,5 cm | płytki gresowe min. V kl. ścieralności, antypoślizgowe, ryflowane na stopniach na klej, fugowane, cokół wys. 10 cm - z w identycznym kolorze - systemowy |
| 4,5 cm | wylewka betonowa zbrojona siatką posadzkową zatarta na ostro |
| | bitumiczno-epoksydowa masa izolacyjna |
| | usunięcie pozostałości warstw posadzkowych oraz uzupełnienie ubytków istniejącego podkładu betonowego betonem B15 |

**4** POSADZKA PIWNIC, PARTERU, I I II PIETRA (biegi i podesty klatek schodowych)

| | |
|---|---|
| 1,5 cm | płytki gresowe min. V kl. ścieralności, antypoślizgowe, ryflowane na stopniach na klej, fugowane, cokół wys. 10 cm - z w identycznym kolorze - systemowy |
| | systemowy preparat gruntujący |
| | istniejące schody i podesty żelbetowe - należy oczyścić, usunąć odspojone fragmenty, uzupełnić ubytki zaprawą do naprawy betonu |
| | tynk cem.-wap. kat. IV, gruntowanie, malowanie farbą emulsyjną zmywalną 2x |

**5** POSADZKA PARTERU - STROP NAD GARAŻEM - GAZOSZCZELNY (kuchnie i aneksy kuchenne)

| | |
|---|---|
| 1,5 cm | płytki gresowe min. V kl. ścieralności, antypoślizgowe, na klej, fugowane cokół systemowy wys. 10 cm - z w identycznym kolorze systemowy preparat gruntujący |
| 4,5 cm | wylewka betonowa zbrojona siatką posadzkową, zatarta na ostro |
| 0,2 cm | folia izolacyjna PE budowlana |
| 6 cm | styropian EPS100 (FS 20) - rozprowadzenie instalacji |
| 3 cm | styropian akustyczny np.SWISSPOR Fono3 |
| 0,2 mm | folia izolacyjna budowlana PE klejona na stykach i szczelna obróbka otworów istniejący strop żelbetowy usunięciu resztek istniejących warstw posadzkowych i uzupełnieniu ubytków, wyrównaniu zaprawą naprawczą cementową do betonu |
| | oczyszczenie i wyrównanie istniejącego sufitu |
| 5 cm | styropian EPS100 (FS20) mocowanie na kołki |
| | tynk na siatce z włókna szklanego |
| | gruntowanie i malowanie farbą emulsyjną w kolorze białym |

**5a** POSADZKA PARTERU - STROP KORTYARZEM I KOMÓRKAMI LOKATORSKIMI (kuchnie i aneksy kuchenne, korytarz, spocznik od strony korytarza)

| | |
|---|---|
| 1,5 cm | płytki gresowe min. V kl. ścieralności, antypoślizgowe, na klej, fugowane cokół systemowy wys. 10 cm - z w identycznym kolorze systemowy preparat gruntujący |
| 4,5 cm | wylewka betonowa zbrojona siatką posadzkową, zatarta na ostro |
| 0,2 cm | folia izolacyjna PE budowlana |
| 6 cm | styropian EPS100 (FS 20) - rozprowadzenie instalacji |
| 3 cm | styropian akustyczny np.SWISSPOR Fono3 |
| | istniejący strop żelbetowy usunięciu resztek istniejących warstw posadzkowych i uzupełnieniu ubytków, wyrównaniu zaprawą naprawczą cementową do betonu |
| | oczyszczenie i wyrównanie istniejącego sufitu |
| 5 cm | styropian EPS100 (FS20) mocowanie na kołki |
| | tynk na siatce z włókna szklanego |
| | gruntowanie i malowanie farbą emulsyjną w kolorze białym |

**6** POSADZKA PARTERU - STROP NAD GARAŻEM - GAZOSZCZELNY (łazienki)

| | |
|---|---|
| 1,5 cm | płytki ceramiczne min. V kl. ścieralności, na kleju wodoodpornym, fuga wodoodporna spoiny na styku podłogi ściany wypełnić fugą elastyczną np. syliконem sanitarnym. |
| | systemowy preparat gruntujący |
| 4,5 cm | wylewka betonowa zbrojona siatką posadzkową, zatarta na ostro |
| 0,2 mm | folia izolacyjna PE, zgrzewana wywinięta min. 10 cm na ścianę |
| 6 cm | styropian EPS100 (FS 20) - rozprowadzenie instalacji |
| 3 cm | styropian akustyczny np.SWISSPOR Fono3 |
| | istniejący strop żelbetowy usunięciu resztek istniejących warstw posadzkowych i uzupełnieniu ubytków, wyrównaniu zaprawą naprawczą cementową do betonu |
| | oczyszczenie i wyrównanie istniejącego sufitu |
| 5 cm | styropian EPS100 (FS20) mocowanie na kołki |
| | tynk na siatce z włókna szklanego |
| | gruntowanie i malowanie farbą emulsyjną w kolorze białym |

**6a** POSADZKA PARTERU - STROP KORTYARZEM I KOMÓRKAMI LOKATORSKIMI (łazienki)

| | |
|---|---|
| 1,5 cm | płytki ceramiczne min. V kl. ścieralności, na kleju wodoodpornym, fuga wodoodporna, spoiny na styku podłogi ściany wypełnić fugą elastyczną np. syliконem sanitarnym. |
| | systemowy preparat gruntujący |
| 4,5 cm | wylewka betonowa zbrojona siatką posadzkową, zatarta na ostro |
| 0,2 mm | folia izolacyjna PE, zgrzewana wywinięta min. 10 cm na ścianę |
| 6 cm | styropian EPS100 (FS 20) - rozprowadzenie instalacji |
| 3 cm | styropian akustyczny np.SWISSPOR Fono3 |
| | istniejący strop żelbetowy usunięciu resztek istniejących warstw posadzkowych i uzupełnieniu ubytków, wyrównaniu zaprawą naprawczą cementową do betonu |
| | oczyszczenie i wyrównanie istniejącego sufitu |
| 5 cm | styropian EPS100 (FS20) mocowanie na kołki |
| | tynk na siatce z włókna szklanego |
| | gruntowanie i malowanie farbą emulsyjną w kolorze białym |

**7** POSADZKA PARTERU - STROP NAD GARAŻEM - GAZOSZCZELNY (pokoje i przedpokoje)

| | |
|---|---|
| 1,5 cm | panele podłogowe - kolor buk, na plance systemowej, listwy przypodłogowe z MDF w okleinie drewnopodobnej bukowej |
| 3 mm | wylewka samopoziomująca |
| 4,5 cm | wylewka betonowa zbrojona siatką posadzkową, zatarta na gładko |
| 0,2 mm | folia izolacyjna PE |
| 6 cm | styropian EPS100 (FS 20) - rozprowadzenie instalacji |
| 3 cm | styropian akustyczny np.SWISSPOR Fono3 |
| 0,2 mm | folia izolacyjna budowlana PE klejona na stykach i szczelna obróbka otworów istniejący strop żelbetowy usunięciu resztek istniejących warstw posadzkowych i uzupełnieniu ubytków, wyrównaniu zaprawą naprawczą cementową do betonu |
| | oczyszczenie i wyrównanie istniejącego sufitu |
| 5 cm | styropian EPS100 (FS20) mocowanie na kołki |
| | tynk na siatce z włókna szklanego |
| | gruntowanie i malowanie farbą emulsyjną w kolorze białym |

**7a** POSADZKA PARTERU - STROP KORTYARZEM I KOMÓRKAMI LOKATORSKIMI (pokoje i przedpokoje)

| | |
|---|---|
| 1,5 cm | panele podłogowe - kolor buk, na plance systemowej, listwy przypodłogowe z MDF w okleinie drewnopodobnej bukowej |
| 3 mm | wylewka samopoziomująca |
| 4,5 cm | wylewka betonowa zbrojona siatką posadzkową, zatarta na gładko |
| 0,2 mm | folia izolacyjna PE |
| 6 cm | styropian EPS100 (FS 20) - rozprowadzenie instalacji |
| 3 cm | styropian akustyczny np.SWISSPOR Fono3 |
| | istniejący strop żelbetowy usunięciu resztek istniejących warstw posadzkowych i uzupełnieniu ubytków, wyrównaniu zaprawą naprawczą cementową do betonu |
| | oczyszczenie i wyrównanie istniejącego sufitu |
| 5 cm | styropian EPS100 (FS20) mocowanie na kołki |
| | tynk na siatce z włókna szklanego |
| | gruntowanie i malowanie farbą emulsyjną w kolorze białym |

**8** POSADZKA I II PIETRA - (kuchnie i aneksy kuchenne)

| | |
|---|---|
| 1,5 cm | płytki gresowe min. V kl. ścieralności, antypoślizgowe, na kleju, fugowane cokół systemowy wys. 10 cm - z w identycznym kolorze systemowy preparat gruntujący |
| 4,5 cm | wylewka betonowa zbrojona siatką posadzkową, zatarta na ostro |
| 0,2 cm | folia izolacyjna PE budowlana |
| 6 cm | styropian EPS100 (FS 20) - rozprowadzenie instalacji |
| 3 cm | styropian akustyczny np.SWISSPOR Fono3 |
| | istniejący strop żelbetowy usunięciu resztek istniejących warstw posadzkowych i uzupełnieniu ubytków, wyrównaniu zaprawą naprawczą cementową do betonu |
| | oczyszczenie i wyrównanie istniejącego sufitu |
| | tynk gipsowy kat. IV, na stykach płyt kanałowych szpachla gipsowa na siatce z włókna szklanego |
| | gruntowanie i dwukrotne malowanie farbą emulsyjną |

**8a** POSADZKA I II PIETRA - (korytarz, spocznik od strony korytarza)

| | |
|---|---|
| 1,5 cm | płytki gresowe min. V kl. ścieralności, antypoślizgowe, na kleju, fugowane cokół systemowy wys. 10 cm - z w identycznym kolorze systemowy preparat gruntujący |
| 4,5 cm | wylewka betonowa zbrojona siatką posadzkową, zatarta na ostro |
| 0,2 cm | folia izolacyjna PE budowlana |
| 9 cm | styropian EPS100 (FS 20) |
| | istniejący strop żelbetowy usunięciu resztek istniejących warstw posadzkowych i uzupełnieniu ubytków, wyrównaniu zaprawą naprawczą cementową do betonu |
| | oczyszczenie istniejącego sufitu |
| | sufit podwieszony na szkielecie stalowym z płyt GKI |
| | szpachlowanie i dwukrotne malowanie farbą emulsyjną |

**9** POSADZKA I II PIETRA - (łazienki)

| | |
|---|---|
| 1,5 cm | płytki ceramiczne min. V kl. ścieralności, na kleju wodoodpornym, fuga wodoodporna spoiny na styku podłogi i ściany wypełnić fugą elastyczną np. syliконem sanitarnym. |
| | systemowy preparat gruntujący |
| 4,5 cm | wylewka betonowa zbrojona siatką posadzkową, zatarta na ostro |
| 0,2 cm | folia izolacyjna PE, zgrzewana wywinięta min. 10 cm na ścianę |
| 6 cm | styropian EPS100 (FS 20) - rozprowadzenie instalacji |
| 3 cm | styropian akustyczny np.SWISSPOR Fono3 |
| | istniejący strop żelbetowy usunięciu resztek istniejących warstw posadzkowych i uzupełnieniu ubytków, wyrównaniu zaprawą naprawczą cementową do betonu |
| | oczyszczenie i wyrównanie istniejącego sufitu |
| | tynk gipsowy kat. IV, na stykach płyt kanałowych szpachla gipsowa na siatce z włókna szklanego |
| | gruntowanie i dwukrotne malowanie farbą emulsyjną |

**10** POSADZKA I II PIETRA - (pokoje i przedpokoje)

| | |
|---|---|
| 1,5 cm | panele podłogowe - kolor buk, na plance systemowej, listwy przypodłogowe z MDF w okleinie drewnopodobnej bukowej |
| 3 mm | wylewka samopoziomująca |
| 4,5 cm | wylewka betonowa zbrojona siatką posadzkową, zatarta na gładko |
| 0,2 cm | folia izolacyjna PE budowlana |
| 6 cm | styropian EPS100 (FS 20) - rozprowadzenie instalacji |
| 3 cm | styropian akustyczny np.SWISSPOR Fono3 |
| | istniejący strop żelbetowy usunięciu resztek istniejących warstw posadzkowych i uzupełnieniu ubytków, wyrównaniu zaprawą naprawczą cementową do betonu |
| | oczyszczenie i wyrównanie istniejącego sufitu |
| | tynk gipsowy kat. IV, na stykach płyt kanałowych szpachla gipsowa na siatce z włókna szklanego |
| | gruntowanie i dwukrotne malowanie farbą emulsyjną |

**11** STROPODACH

| | |
|---|---|
| 1x | papa termozgrzewalna wierzchniego krycia gr. min. 5,2 mm |
| 1x | papa podkładowa |
| | szlichta cementowa |
| | istniejące płyty korytkowe - sprawdzenie stanu płyt, usunięcie płyt zapadniętych budowa azurowych ścianek w miejscach, które tego wymagają z cegły na zaprawie cem.-wap., wymiana uszkodzonych płyt korytkowych. |
| | styropian granulowany |
| | istniejący strop żelbetowy - oczyścić i uzupełnić ubytki zaprawą do naprawy betonu |
| | oczyszczenie i wyrównanie istniejącego sufitu |
| | tynk gipsowy kat. IV, na stykach płyt kanałowych szpachla gipsowa na siatce z włókna szklanego |
| | gruntowanie i dwukrotne malowanie farbą emulsyjną |

**12** ZADASZENIE NAD WEJŚCIEM DO BUDYNKU

| | |
|---|---|
| 1x | papa termozgrzewalna wierzchniego krycia gr. min. 5,2 mm |
| 1x | papa podkładowa |
| 2,5 cm | 2x płyta OSB wodoodporna |
| | krokiew 8/16 cm zaimpregnowane środkiem grzybo- i owadobójczym |
| | boazeria drewniana impregnowana |

**13** ZADASZENIE NAD BALKONAMI

| | |
|---|---|
| 1x | papa termozgrzewalna wierzchniego krycia gr. min. 5,2 mm |
| 1x | papa podkładowa |
| 4-5 cm | warstwa spadkowa z gotowych mas mrozoodpornych |
| 18 cm | płyta balkonowa żelbetowa z obwodową obróbką blacharską tytan-cynk |
| | tynk akrylowy barwiony w masie na siatce z włókna szklanego na klej |

**14** POSADZKA PODESTU WEJŚCIOWEGO, SCHODÓW ZEWNĘTRZNYCH

| | |
|---|---|
| 1,5 cm | mrozoodporne płytki gresowe (na stopniach ryflowane), min. V kl. ścieralności, na klej mrozoodpornym i wodoodpornym, antypoślizgowe. Fuga elastyczna mroz-i wodoodporna z identycznym cokołem wys. 10 cm. Spoiny na styku płaszczyzny poziomej i pionowej uszczelnić klem poliuretanowym np. Sika Sikaflex FC+ |
| | elastyczna powłoka uszczelniająca |
| 4-5cm | warstwa spadkowa 0,5% z gotowych mas mrozoodpornych, zbrojona siatką przewiewkurczową |
| 18 cm | istniejąca płyta żelbetowa po oczyszczeniu i uzupełnieniu ubytków (na podestcie przed wejściem dodatkowo nadlewka 9,5 cm z betonu B-20) |
| | tynk akrylowy barwiony w masie na siatce z włókna szklanego na klej |

**15** POSADZKA BALKONÓW

| | |
|---|---|
| 1,5 cm | mrozoodporne płytki gresowe, min. V kl. ścieralności, na klej mrozoodpornym i wodoodpornym, antypoślizgowe. Fuga elastyczna mroz-i wodoodporna z identycznym cokołem wys. 10 cm. Spoiny na styku płaszczyzny poziomej i pionowej uszczelnić klem poliuretanowym np. Sika Sikaflex FC+ |
| | elastyczna powłoka uszczelniająca |
| 4-5cm | warstwa spadkowa 1% z gotowych mas mrozoodpornych, zbrojona siatką przewiewkurczową |
| 18 cm | płyta balkonowa żelbetowa z obwodową obróbką blacharską tytan-cynk |
| | tynk akrylowy barwiony w masie na siatce z włókna szklanego na klej |

**16** OPASKA WOKÓŁ BUDYNKU

| | |
|---|---|
| 6 cm | kostka betonowa Holland w kolorze szarym ze spadkiem 1,5 % zakończona szarym obrzeżem chodnikowym o wym. 6/20 cm |
| 3 cm | podsypka cementowo-piaskowa 1:4 |
| 15 cm | warstwa odsiewu piasku średniozamiesz |
| | grunt rodzimy |

**17** PODJAZD DO GARAŻY

| | |
|---|---|
| 8 cm | kostka betonowa Holland w kolorze szarym ze spadkiem |
| 3 cm | podsypka cementowo-piaskowa 1:4 |
| 15 cm | podbudowa z tłucznia kamiennego |
| 15 cm | warstwa odsiewu piasku średniozamiesz |
| | grunt rodzimy |

**18** ŚCIANA PIWNICY W GRUNCIE

| | |
|---|---|
| | malowanie farbą emulsyjną w kolorze białym |
| | istniejący tynk po oczyszczeniu odspojeń i uzupełnieniu tynkiem kat. III cem.- wap |
| | istniejące ściany piwnic - oczyszczone, uzupełnione zaprawą do naprawy betonu |
| | bitumiczno-epoksydowa masa izolacyjna |
| 8 cm | polistyren ekstrudowany - styrodur |
| | siatka z włókna szklanego na zaprawie klejowej |
| | bitumiczno-epoksydowa masa izolacyjna |

**19** ŚCIANA PIWNICY POWYŻEJ GRUNTU - COKÓŁ

| | |
|---|---|
| | malowanie farbą emulsyjną w kolorze białym |
| | istniejący tynk po oczyszczeniu odspojeń i uzupełnieniu tynkiem kat. III cem.- wap |
| | istniejące ściany piwnic - oczyszczone, uzupełnione zaprawą do naprawy betonu |
| | bitumiczno-epoksydowa masa izolacyjna |
| 8 cm | polistyren ekstrudowany - styrodur |
| | siatka z włókna szklanego na zaprawie klejowej |
| | tynk mozaikowy wg kolorystyki na warstwie zaprawy klejowej podkładowej |

**20** ŚCIANA ZEWNĘTRZNA POWYŻEJ COKOŁU

| | |
|---|---|
| | malowanie farbą emulsyjną w kolorze białym |
| | tynk gipsowy kat. IV |
| | istniejące ściany - oczyszczone, uzupełnione zaprawą do naprawy betonu |
| | istniejący tynk odbić w miejscach odspojeń, uzupełnić ubytki, wyrównać, oczyścić |
| | systemowa zaprawa klejąca |
| 12 cm | styropian EPS 100 (FS20), systemowe kołki mocujące, listwy startowe, narożne |
| | siatka z włókna szklanego na zaprawie klejowej |
| | tynk strukturalny akrylowy wg kolorystyki, barwiony w masie na warstwie zaprawy klejowej podkładowej |

**21** ŚCIANA ATTYKOWA

| | |
|---|---|
| | tynk strukturalny akrylowy wg kolorystyki, barwiony w masie na warstwie zaprawy klejowej podkładowej |
| | siatka z włókna szklanego na zaprawie klejowej |
| 5 cm | styropian EPS 100 (FS20), systemowe kołki mocujące, listwy startowe, narożne |
| | systemowa zaprawa klejąca |
| | istniejąca ściana - oczyszczona, uzupełniona zaprawą do naprawy betonu |
| | systemowa zaprawa klejąca |
| 12 cm | styropian EPS 100 (FS20), systemowe kołki mocujące, listwy startowe, narożne |
| | siatka z włókna szklanego na zaprawie klejowej |
| | tynk strukturalny akrylowy wg kolorystyki, barwiony w masie na warstwie zaprawy klejowej podkładowej |

## UWAGA:

1. KOLORAMI OZNACZONO PROJEKTOWANE ELEMENTY BUDYNKU.
2. PIONY WENTYLACYJNE I SANITARNE PROWADZONE NA ZEWNĄTRZ ŚCIAN NALEŻY OBLICIOWAĆ PŁYTAMI PRO-MONTA, PRZESTRZEŃ W ODDWIE SZCZELNIE WYPEŁNIĆ WEŁNĄ MINERALNĄ, ZAWORY NA PRZEWODACH INSTALACYJNYCH UDOSTĘPNIĆ POPRZEZ ZAMYKANE DRZWICZKI STALOWE OCYNKOWANE MALOWANE PROSZKOWO W KOLORZE KLATKI SCHODOWEJ, MONTOWANE W LICU ŚCIANY.
3. PODJAZCZENIA SANITARNE ZGRUPOWANE NA JEDNEJ ŚCIANIE W LAZIENKACH OBLICIOWAĆ PŁYTAMI GKFI NA STELAŻU SYSTEMOWYM ORAZ ZAMONTOWAĆ DRZWICZKI REWIZYJNE STALOWE OCYNKOWANE, MALOWANE PROSZKOWO O WYM. 40x40 cm.
ZABUDOWANA PRZESTRZEŃ SZCZELNIE WYPEŁNIĆ WEŁNĄ MINERALNĄ.
4. W KUCHNIACH NALEŻY ZASTOSOWAĆ KRATKI WENTYLACYJNĄ DWUDZIELNĄ Z WYJŚCIEM NA OKAP UMIESZCZONY NAD KUCHENKĄ ELEKTRYCZNĄ-LEZAKI Z BLACHY OBLICIOWANE PŁYTAMI GKFI
5. PROJEKTUJE SIĘ ODGRUZOWANIE NIEDROŻNYCH KOMINÓW - WG EKSPERTYZY KOMINIARSKIEJ z dn. 26.06.2012r. NA WYSOKOŚCI NIEZBĘDNĄ I DO OBSŁUGI WENTYLOWANEGO POMIESZCZENIA.
6. PROJEKTUJE SIĘ OBLICIOWĘ PRZEWODÓW WENTYLACYJNYCH Z CEGŁY KLINKEROWEJ W KOLORZE SZARYM. WYSOKOŚCI 50 CM PONAD POKRYCIE DACHU, KTÓRĄ NALEŻY PRZYKRYĆ BETONOWĄ NASADĄ KOMINOWĄ ZE SPADKIEM NA 4 STRONY, WYSUNIĘTĄ POZA LICO KOMINA MIN. 10 CM Z OKAPNIKIEM.
7. WSZYSTKIE KANAŁY WENTYLACYJNE ZAKOŃCZYĆ NASADAMI KOMINOWYMI TURBOWENT

| | | |
|---|---|---|
| PRZEKRÓJ A-A | | 1/50 |
| TEMAT: ADAPTACJA BUDYNKU SZTABOWEGO NA BUDYNEK MIESZKALNY W WIECHECIACH UL. JESIONOWA 2, DZ. BUD. 363/3 | | |
| INWESTOR: REGIONALNE TOWARZYSTWO BUDOWNICTWA SPOŁECZNEGO Sp. z o.o. 65-078 Zielona Góra ul. Bsh. Westerplatte 23 p. 212 | BRANŻA: ARCHITEKTURA | |
| DZIAŁ PROJEKTOWY: DEBSKA DESIGN Biuro Projektowe 65-075 ZIELONA GÓRA, ul. Powst. Wlkp. 10 pok. 303, tel. (68)4751338 | FAZA: PROJEKT WYKONAWCZY | |
| PROJEKTANI: mgr inż. arch. J. DĘBSKA | PIECZĄTKA I PODPIS PROJEKTANTA: | NR RYSUNKU: AW_08 |
| DATA OPRACOWANIA: luty 2016r. | | |

# PRZEKRÓJ B-B

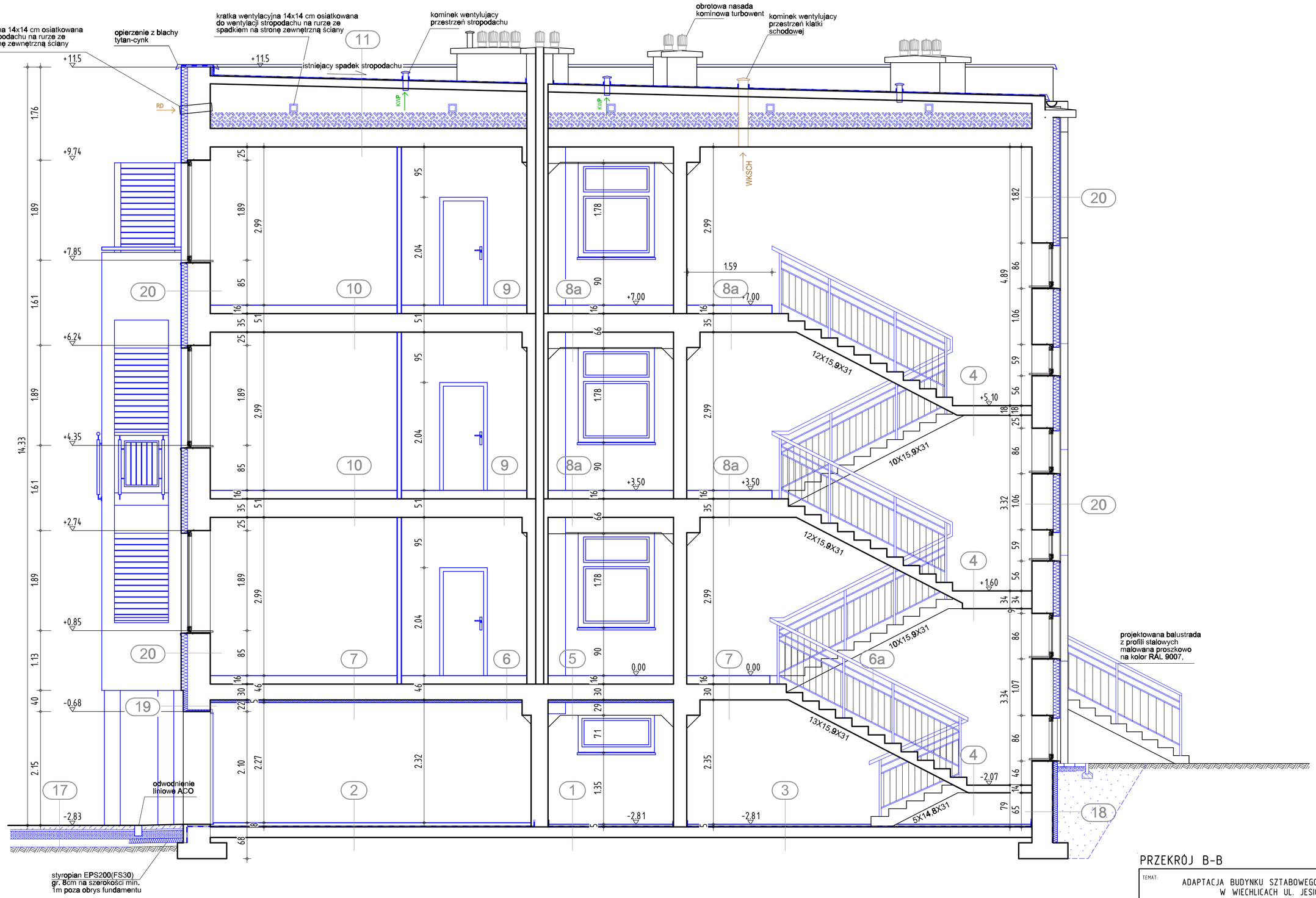


PRZEKRÓJ B-B 1/50

| | |
|---|---|
| TEMAT: ADAPTACJA BUDYNKU SZTABOWEGO NA BUDYNEK MIESZKALNY W WIECHLICACH UL. JESIONOWA 2, DZ. BUD. 363/3 | |
| INWESTOR: REGIONALNE TOWARZYSTWO BUDOWNICTWA SPOŁECZNEGO Sp. z o.o. 65-078 Zielona Góra ul. Boh. Westerplatte 23 p. 212 | BRANŻA: ARCHITEKTURA |
| ZESPÓŁ PROJEKTOWY: DĘBSKA DESIGN Biuro Projektowe 65-075 ZIELONA GÓRA, pl. Powst. Wlkp. 10 pok. 301, tel. (68)4 15 1338 | FAZA: PROJEKT WYKONAWCZY |
| PROJEKTOWAŁ: mgr inż. arch. E. DĘBSKA — PO/KK/060/04 LU-0171 | NR RYS. AW_09 |
| DATA OPRACOWANIA: luty 2013r. | |

# ELEWACJE

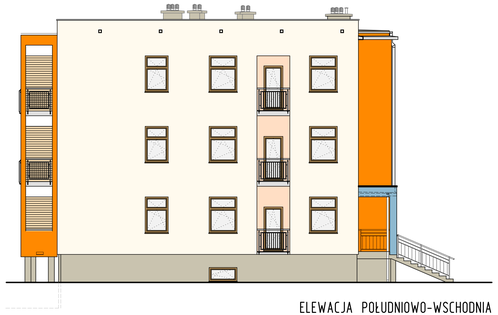

ELEWACJA POŁUDNIOWO-WSCHODNIA

ELEWACJA PÓŁNOCNO-WSCHODNIA

UWAGA.
SZCZEGÓŁOWY DOBÓR KOLORÓW W RAMACH NADZORU AUTORSKIEGO
ZMIANA KOLORU ZAWSZE W NAROŻNIKACH WKLĘSŁYCH

- NCS S 0505-Y TYNK AKRYLOWY - ŚCIANY BUDYNKU (ŁĄCZNE Z OŚCIEŻAMI OKIEN)
- NCS S 1040-Y20R TYNK AKRYLOWY - ŚCIANY BUDYNKU ZA DOSTAWIANYMI BALKONAMI I WNĘKI LOGGI W ELEWACJI WSCHODNIEJ I ZACHODNIEJ (ŁĄCZNE Z OŚCIEŻAMI OKIEN)
- NCS S 1070-Y60R TYNK AKRYLOWY - ŚCIANY RYZALITU KLATKI SCHODOWEJ (ŁĄCZNE Z OŚCIEŻAMI OKIEN), BALKONY W ELEWACJI POŁUDNIOWEJ
- NCS S 1010-B TYNK AKRYLOWY - ŚCIANY BUDYNKU W ELEWACJI PÓŁNOCNEJ (ŁĄCZNE Z OŚCIEŻAMI OKIEN)
- NCS S 2030-B TYNK AKRYLOWY - ŚCIANY BUDYNKU ZA DOSTAWIANYMI BALKONAMI (ŁĄCZNE Z OŚCIEŻAMI OKIEN) SŁUPY I ZADASZENIE WEJŚĆ DO BUDYNKU
- NCS S 2030-G50Y TYNK AKRYLOWY - ŚCIANY BUDYNKU ZA DOSTAWIANYMI BALKONAMI (ŁĄCZNE Z OŚCIEŻAMI OKIEN)
- COKÓŁ, KOMINY, SŁUPY POD BALKONAMI ŚCIANKI BOCZNE PODESTU WEJŚCIOWEGO I SCHODÓW ZEWNĘTRZNYCH -TYNK MOZAIKOWY SZARobrązowy (ŁĄCZNE Z OŚCIEŻAMI WJAZDÓW DO GARAŻY I OKIEN PIWNICZNYCH)
- STOLARKA OKIENNA PCV, DRZWI WEJŚCIOWE STALOWE W OKLENIE W KOLORZE ZŁOTY DĄB
- PODOKIENNIKI ZEWNĘTRZNE MIESZKAŃ I PIWNIC PCV W KOLORZE CIEMNOBRĄZOWYM
- BALUSTRADY STALOWE MALOWANE PROSZKOWO NA KOLOR RAL 9007
- OPERZENIA, RYNNY, RURY SPUSTOWE - Z BLACHY TYTAN-CYNK W NATURALNYM KOLORZE BLACHY

ELEWACJA PÓŁNOCNO-ZACHODNIA

ELEWACJA POŁUDNIOWO-ZACHODNIA

ELEWACJE 1/ 100

| | |
|---|---|
| TEMAT: ADAPTACJA BUDYNKU SZTABOWEGO NA BUDYNEK MIESZKALNY W WIECHLICACH UL. JESIONOWA 2, DZ. BUD. 363/3 | |
| INWESTOR: REGIONALNE TOWARZYSTWO BUDOWNICTWA SPOŁECZNEGO Sp. z o.o. 65-078 Zielona Góra ul. Bohh. Westerplatte 23 p. 2.12 | BRANŻA: ARCHITEKTURA |
| ZESPÓŁ PROJEKTANT: DEBSKA DESIGN Biuro Projektowe 65-075 ZIELONA GÓRA, pl. Powst. Wlkp. 10 pok. 301, tel. (68)14 15 1338 | FAZA: PROJEKT WYKONAWCZY |
| PROJEKTANT: mgr inż. arch. E. DEBSKA / POWIERZCHNIA UŻYTKOWA | NR RYS. AW_10 |
| DATA SPRAWDZWANA: luty 2019r | |

# WIATA ŚMIETNIKOWA

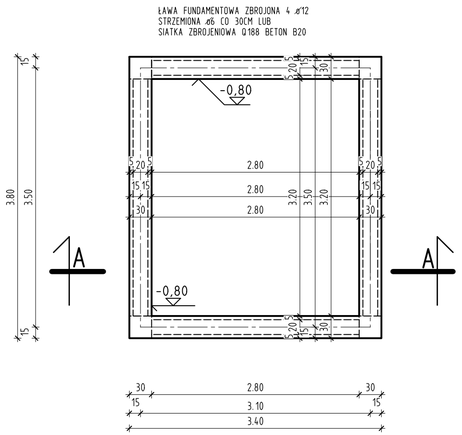


RZUT FUNDAMENTÓW

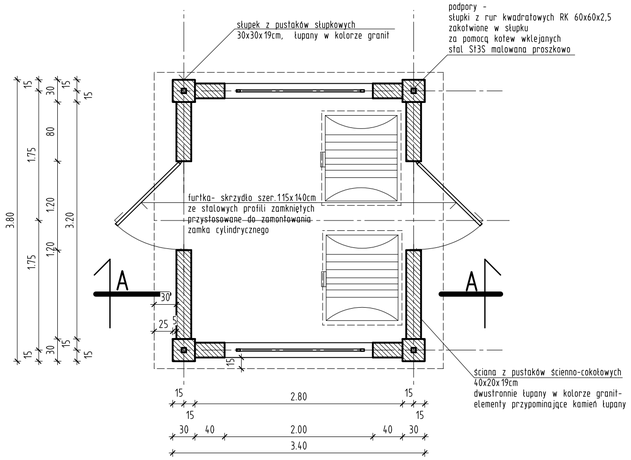


RZUT PRZYZIEMIA

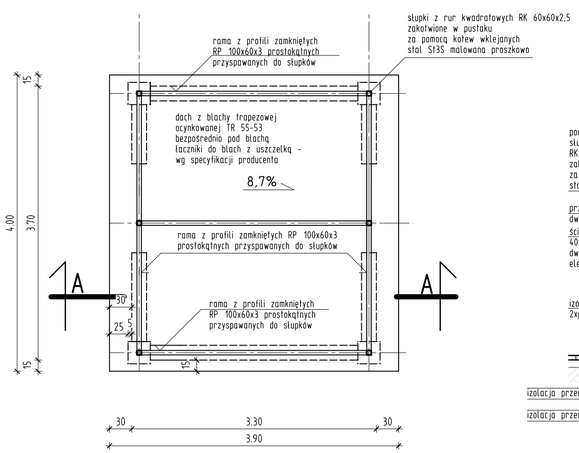


RZUT DACHU

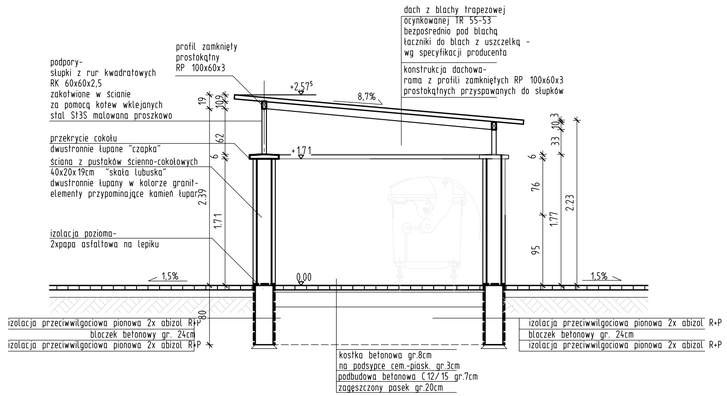


PRZEKRÓJ A-A

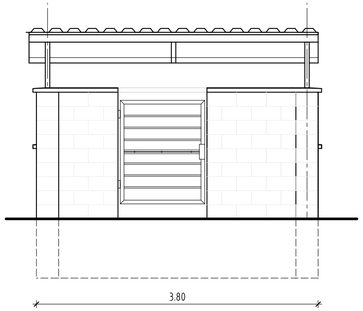


ELEWACJA WEJŚCIOWA

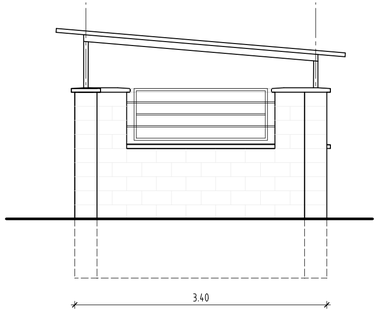


ELEWACJA BOCZNA

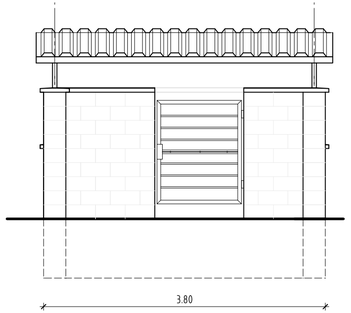


ELEWACJA TYLNA

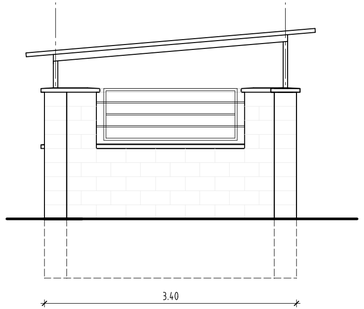


ELEWACJA BOCZNA

WIATA ŚMIETNIKOWA 1/50

| | | |
|---|---|---|
| TEMAT: | ADAPTACJA BUDYNKU SZTABOWEGO NA BUDYNEK MIESZKALNY W WIECHLICACH UL. JESIONOWA 2, DZ. BUD. 363/3 | |
| INWESTOR: | REGIONALNE TOWARZYSTWO BUDOWNICTWA SPOŁECZNEGO Sp. z o.o. 65-078 Zielona Góra ul. Boh. Westerplatte 23 p. 212 | BRANŻA: ARCHITEKTURA |
| ZESPÓŁ PROJEKTOWY: | DĘBSKA DESIGN Biuro Projektowe 65-075 ZIELONA GÓRA, pl. Powst. Wlkp. 10 pok. 301, tel. (68)4 15 1338 | FAZA: PROJEKT WYKONAWCZY |
| PROJEKTOWAŁ: | mgr inż. arch. E. DĘBSKA — PD/KK/060/04 LU-0177.1 | NR RYS. AW_12 |
| DATA OPRACOWANIA: | luty 2013r. | |

# DETAL BALUSTRADY

## BALUSTRADA PRZY POCHYLNI DLA OSÓB NIEPEŁNOSPRAWNYCH

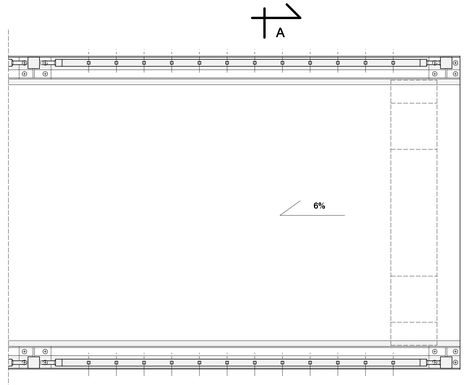


RZUT

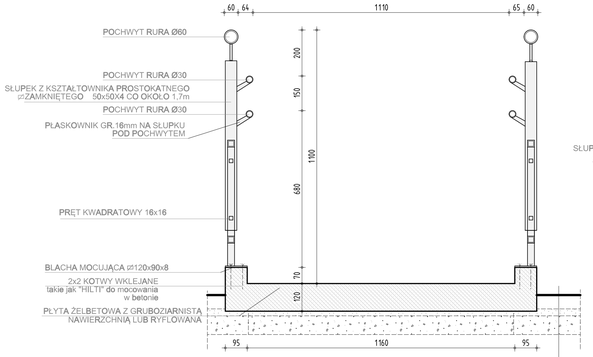


PRZEKRÓJ A-A

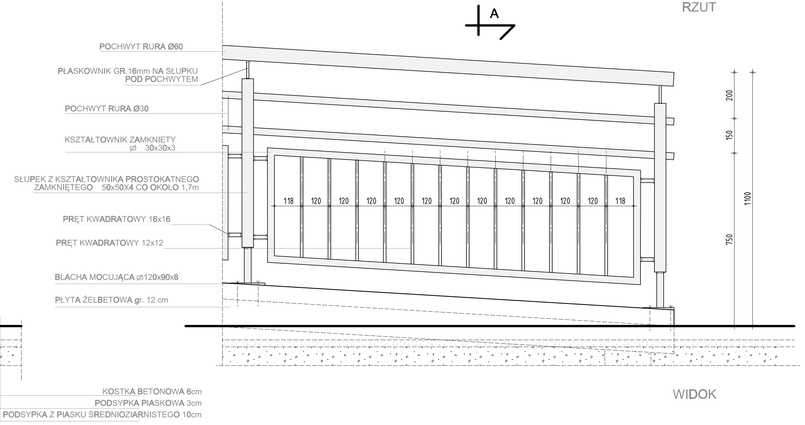


WIDOK

## BALUSTRADA BALKONOWA

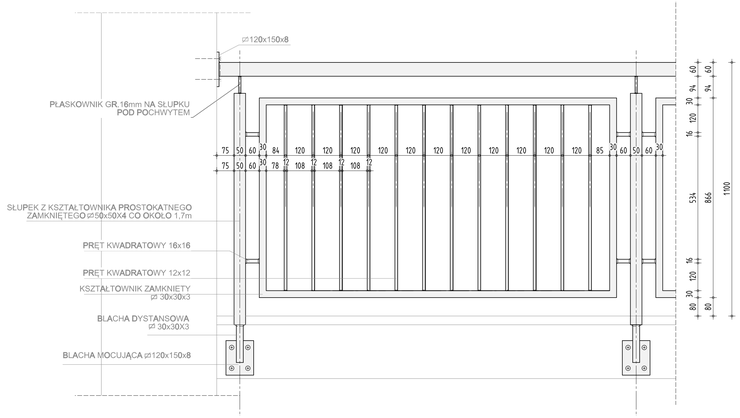


PRZEKRÓJ A-A

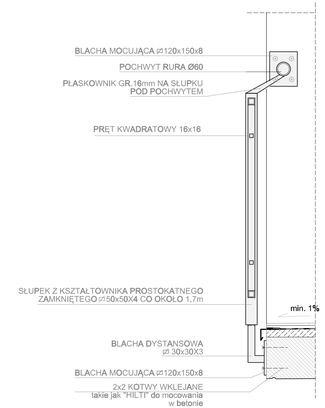


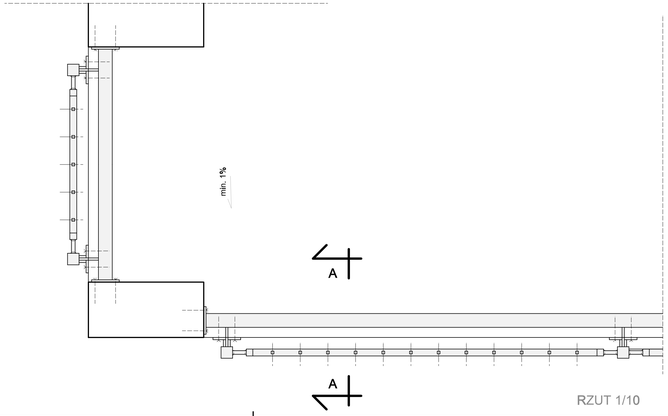


RZUT 1/10

UWAGI:
- RYSUNEK BALUSTRADY BALKONOWEJ NALEŻY WYKORZYSTAĆ RÓWNIEŻ JAKO BALUSTRACE MONTOWANĄ NA ŚCIANCE OPOROWEJ PRZY GARAŻACH, MONTUJĄC JĄ POPRZEZ WKLEJANIE SŁUPÓW W W POZIOMĄ CZĘŚĆ ŚCIANY.
- WYSOKOŚĆ BALUSTRADY MIN. 1.1M
- PRZESWIT MIĘDZY PRĘTAMI MAX. 12 CM
- ELEMENTY STALOWA SPAWAĆ NA CALYM OBWODZIE STYKU
- STALOWE ELEMENTY BALUSTRAD DOKŁADNIE OCZYŚCIĆ, ODTŁUSCIĆ ZABEZPIECZYĆ ANTYKOROZYJNIE
- ELEMENTY METALOWE MALOWAĆ PROSZKOWO WG KOLORYSTYKI RAL 9007
- SŁUPKI I POCHWYTY BALUSTRADY MONTOWAĆ W ELEMENTACH KONSTRUKCYJNYCH ŚCIAN, PODESTÓW ORAZ W SŁUPACH STALOWYCH BALKONÓW

| | | | |
|---|---|---|---|
| DETAL BALUSTRADY | | | 1/ 10 |
| TEMAT: | ADAPTACJA BUDYNKU SZTABOWEGO NA BUDYNEK MIESZKALNY W WIECHLICKACH UL. JESIONOWA 2, DZ. BUD. 363/3 | | |
| INWESTOR | REGIONALNE TOWARZYSTWO BUDOWNICTWA SPOŁECZNEGO Sp. z o.o. 65-078 Zielona Góra ul. Boh. Westerplatte 23 p. 212 | BRANŻA | ARCHITEKTURA |
| ZESPÓŁ PROJECTOWY | DĘBSKA DESIGN Biuro Projektowe 65-075 ZIELONA GÓRA, pl. Powst. Wlkp. 10 pok. 301, tel. (68)416 15 1338 | FAZA | PROJEKT WYKONAWCZY |
| PROJEKTOWAŁ | mgr inż arch. E. DĘBSKA | PE/XX/365/06 (ID-0117) | NR RYS. AW_13 |
| DATA OPRACOWANIA: luty 2010r | | | |

# ZESTAWIENIE STOLARKI

## ZESTAWIENIE DRZWI WEWN. WEJŚCIOWE

| OZNACZENIE | | DZ | | DK | | DP | |
|---|---|---|---|---|---|---|---|
| SCHEMAT | | | | | | | |
| WYMIARY W ŚWIETLE OŚCIEŻY | So | 1 000 | | 900 | | 1 000 | |
| | Ho | 2 100 | | 2 000 | | 2 100 | |
| WYMIARY W ŚWIETLE OŚCIEŻNICY | S | 900 | | 900 | | 900 | |
| | H | 2 050 | | 2 000 | | 2 050 | |
| ILOŚĆ ŁĄCZNA | [szt] | 15 | 27 | 23 | 20 | 1 | 5 |
| | PIWNICA | -- | -- | 23 | 20 | -- | -- |
| | PARTER | 5 | 9 | -- | -- | 1 | 1 |
| | 1 PIĘTRO | 5 | 9 | -- | -- | -- | 2 |
| | 2 PIĘTRO | 5 | 9 | -- | -- | -- | 2 |
| | SKRZYDŁO | L | P | L | P | L | P |
| | UWAGI | - DRZWI np PORTA: SKRZYDŁO "OPAL", OKLEINA NATURALNA BUK, PROFIL PLASKI<br>- KONSTRUKCJA: WYPEŁNIENIE PŁYTA WIÓROWA OTWOROWA, RAMIAK PODWÓJNY POZYCJE SMUGI WA ALUMINIUM I PŁYTA DRZEWNOPROCHOWA.<br>- KLAMKA PORTA (klika C) (72) Z UCHWYTEM STANDARDOWYM Z SZYLDEM DO OBWODZI ZAMKA - KOLOR TITANOWY<br>- Zamek listwowy czteropunktowy dostosowany pod dwie wkładki patentowe<br>- Trzy zawiasy czopowe<br>- Trzy bolce antywyważeniowe<br>- Wizjer w kolorze srebrnym | | - Drzwi drewniane deskowe<br>- Dwa zawiasy<br>- Skobel zamykany na kłódkę | | - Zamek z wkładką patentową | |
| | OŚCIEŻNICA | Z OŚCIEŻNICĄ METALOWĄ Z DOLEGOWANYMI NAKŁADANE MASKUJĄCYMI | | | | Ościeżnica metalowa | |

## ZESTAWIENIE DRZWI WEWNĄTRZLOKALOWYCH

- SKRZYDŁO PŁASKIE OKLEIONOWANE CPL W KOLORZE BUK
- KONSTRUKCJA: WYPEŁNIENIE PŁYTA WIÓROWA OTWOROWA, RAMIAK PODWÓJNY
- PROFIL KRAWĘDZI: PRZYLGA KRAWĘDZ "K"
- OŚCIEŻNICA: METALOWA KĄTOWA, KOLOR RAL 1001

| OZNACZENIE | | D1 | | D2 | |
|---|---|---|---|---|---|
| SCHEMAT | | | | | |
| WYMIARY W ŚWIETLE OŚCIEŻY | So | 900(1000*) | | 900 (1000*) | |
| | Ho | 2 080 | | 2 080 | |
| WYMIARY W ŚWIETLE OŚCIEŻNICY | S | 800 (900*) | | 800 (900*) | |
| | H | 2 030 | | 2 030 | |
| ILOŚĆ ŁĄCZNA | [szt] | 54 | 48 | 21 | 21 |
| | PIWNICA | -- | -- | -- | -- |
| | PARTER | 18 | 16 | 7 | 7 |
| | 1 PIĘTRO | 18 | 16 | 7 | 7 |
| | 2 PIĘTRO | 18 | 16 | 7 | 7 |
| | SKRZYDŁO | L | P | L | P |
| | UWAGI | - Klamka kolor:srebrna matowa<br>- Zamek z wkładką patentową<br>- Drzwi płaskie, z przeszkleniem, oklejonowane np. Porta CPL w kolorze buk, konstrukcja skrzydła- wypełnienie płyta wiórowa otworowa | | - Klamka kolor:srebrna matowa<br>- Kratka wentylacyjna<br>- Szyld z boleadą WC<br>- Drzwi płaskie, z przeszkleniem, oklejonowane np. Porta CPL w kolorze buk, konstrukcja skrzydła- wypełnienie płyta wiórowa otworowa | |
| | OŚCIEŻNICA | systemowa metalowa kątowa mała malowana na kolor RAL 1001 | | systemowa metalowa kątowa mała malowana na kolor RAL 1001 | |

## ZESTAWIENIE OKIEN

- OKNA PCV - PROFIL 5-KOMOROWY (U=1,1 W/m2*K);
- OKLEINA "ZŁOTY DĄB";
- SZKŁO TERMOIZOLACYJNE W WSPÓŁCZYNNIKU PRZENIKANIA CIEPŁA U= 1,1 W/m2*K;
- WIDOK OKIEN PRZEDSTAWIONO OD STONY ZEWNĘTRZNEJ.

| OZNACZENIE | | O1 | | O2 | | O3 | | O4 | | O5d | | O5g | | O6g | | O7d | | O7g | | O8 | |
|---|---|---|---|---|---|---|---|---|---|---|---|---|---|---|---|---|---|---|---|---|---|
| SCHEMAT | | 690 810 | | 690 1400 | | 800 1760 | | 540 1760 | | 1830 1400 | | 1830 1400 | | 1830 1160 | | 1880 1400 | | 1880 1400 | | 1880 2320 | |
| WYMIARY W ŚWIETLE OTWORU | So | 850 | | 1440 | | 1 800 | | 1 800 | | 1 440 | | 1 440 | | 1 200 | | 1 440 | | 1 440 | | 2 360 | |
| | Ho | 750 | | 750 | | 860 | | 590 | | 1 890 | | 1 890 | | 1 890 | | 1 940 | | 1 940 | | 1 940 | |
| WYMIARY W ŚWIETLE OŚCIEŻNICY | S | 810 | | 1400 | | 1760 | | 1760 | | 1 400 | | 1 400 | | 1 160 | | 1 400 | | 1 400 | | 2 320 | |
| | H | 690 | | 690 | | 800 | | 540 | | 1 830 | | 1 830 | | 1 830 | | 1 880 | | 1 880 | | 1 880 | |
| ILOŚĆ ŁĄCZNA | [szt] | 17 | 12 | 2 | 0 | 4 | 0 | 0 | 2 | 11 | 11 | 18 | 12 | 3 | 3 | 3 | 3 | 6 | 6 | 6 | |
| | PIWNICA | 17 | 12 | 2 | -- | 1 | -- | -- | -- | -- | -- | -- | -- | -- | -- | -- | -- | -- | -- | -- | |
| | PARTER | -- | -- | -- | -- | 1 | -- | -- | 1 | 3 | 3 | 6 | 4 | 1 | 1 | 1 | 1 | 2 | 2 | 2 | |
| | 1 PIĘTRO | -- | -- | -- | -- | 1 | -- | -- | 1 | 4 | 4 | 6 | 4 | 1 | 1 | 1 | 1 | 2 | 2 | 2 | |
| | 2 PIĘTRO | -- | -- | -- | -- | 1 | -- | -- | -- | 4 | 4 | 6 | 4 | 1 | 1 | 1 | 1 | 2 | 2 | 2 | |
| | SKRZYDŁO | P | L | P | L | P | L | P | L | P | L | P | L | P | L | P | L | P | L | -- | |
| | UWAGI | - Klamki: w kolorze aluminium mat z szyldem owalnym<br>- Parapet:<br>- od strony wew.: PCV gr.4cm o wysległu 2 cm poza lico ściany w kolorze białym<br>- od strony zew.: parapet systemowy PCV w kolorze ciemnobrązowym | | - Klamki: w kolorze aluminium mat z szyldem owalnym<br>- Parapet:<br>- od strony wew.: PCV gr.4cm o wysległu 2 cm poza lico ściany w kolorze białym<br>- od strony zew.: parapet systemowy PCV w kolorze ciemnobrązowym | | - Klamki: w kolorze aluminium mat z szyldem owalnym<br>- Parapet:<br>- od strony wew.: PCV gr.4cm o wysległu 1 cm poza lico ściany w kolorze białym<br>- od strony zew.: parapet systemowy PCV w kolorze ciemnobrązowym | | - Klamki: w kolorze aluminium mat z szyldem owalnym<br>- Parapet:<br>- od strony wew.: PCV gr.4cm o wysległu 1 cm poza lico ściany w kolorze białym<br>- od strony zew.: parapet systemowy PCV w kolorze ciemnobrązowym | | - Klamki: w kolorze aluminium mat z szyldem owalnym<br>- Parapet:<br>- od strony wew.: PCV gr.4cm o wysległu 3 cm poza lico ściany w kolorze białym<br>- od strony zew.: parapet systemowy PCV w kolorze ciemnobrązowym | | - Klamki: w kolorze aluminium mat z szyldem owalnym<br>- Parapet:<br>- od strony wew.: PCV gr.4cm o wysległu 3 cm poza lico ściany w kolorze białym<br>- od strony zew.: parapet systemowy PCV w kolorze ciemnobrązowym | | - Klamki: w kolorze aluminium mat z szyldem owalnym<br>- Parapet:<br>- od strony wew.: PCV gr.4cm o wysległu 3 cm poza lico ściany w kolorze białym<br>- od strony zew.: parapet systemowy PCV w kolorze ciemnobrązowym | | - Klamki: w kolorze aluminium mat z szyldem owalnym<br>- Parapet:<br>- od strony wew.: PCV gr.4cm o wysległu 3 cm poza lico ściany w kolorze białym<br>- od strony zew.: parapet systemowy PCV w kolorze ciemnobrązowym | | - Klamki: U-FORM(+aluminium mat) z szyldem owalnym<br>- Parapet:<br>- od strony wew.: konglomerat (20x3cm)<br>- od strony zew.: parapet systemowy | |

## ZESTAWIENIE BRAM GARAŻOWYCH

| OZNACZENIE | | DG1 |
|---|---|---|
| SCHEMAT | | 2 120 2400 |
| WYMIARY W ŚWIETLE OTWORU | S | 2 400 |
| | H | 2 120 |
| ILOŚĆ | [szt] | 246 |
| | UWAGI | - uchylna rama do garaży np.HORMANN typ N80 w oklejnie drewnopodobnej Golden Oak<br>- Brama z otworami wentylacyjnymi o powierzchni min. 0,04m2 |

## ZESTAWIENIE WYŁAZÓW DACHOWYCH

| OZNACZENIE | | WD-1 |
|---|---|---|
| SCHEMAT | | 1000 1000 |
| WYMIARY W ŚWIETLE OTWORU | So | 1 000 |
| | Ho | 1 000 |
| ILOŚĆ ŁĄCZNA | [szt] | 1 |
| | UWAGI | WYŁAZ DACHOWY<br>- podstawa prosta H=500mm<br>- rozmiar światła otworu 1,0x1,0m |

## ZESTAWIENIE DRZWI BALKONOWYCH

- OKNA PCV - PROFIL 5-KOMOROWY (U=1,1 W/m2*K);
- OKLEINA "ZŁOTY DĄB";
- SZKŁO TERMOIZOLACYJNE W WSPÓŁCZYNNIKU PRZENIKANIA CIEPŁA U= 1,1 W/m2*K
- WIDOK DRZWI PRZEDSTAWIONO OD STONY ZEWNĘTRZNEJ

| OZNACZENIE | | B1p | B1l | B2p | B2l |
|---|---|---|---|---|---|
| SCHEMAT | | 2680 2080 640 1000 1320 2320 | 2680 2080 640 1320 1000 2320 | 2180 960 | 2180 960 |
| WYMIARY W ŚWIETLE OTWORU | So | 2 360 | 2 360 | 1 000 | 1 000 |
| | Ho | 2 720 | 2 720 | 2 220 | 2 220 |
| WYMIARY W ŚWIETLE OŚCIEŻNICY | S | 2 320 | 2 320 | 2 180 | 2 180 |
| | H | 2 680 | 2 680 | 960 | 960 |
| ILOŚĆ ŁĄCZNA | [szt] | 18 | 18 | 3 | 3 |
| | PIWNICA | -- | -- | -- | -- |
| | PARTER | 6 | 6 | 1 | 1 |
| | 1 PIĘTRO | 6 | 6 | 1 | 1 |
| | 2 PIĘTRO | 6 | 6 | 1 | 1 |
| | UWAGI | - Klamki:<br>w kolorze aluminium mat z szyldem owalnym | - Klamki:<br>w kolorze aluminium mat z szyldem owalnym | - Klamki:<br>w kolorze aluminium mat z szyldem owalnym | - Klamki:<br>w kolorze aluminium mat z szyldem owalnym |

## ZESTAWIENIE WITRYN WEJŚCIOWYCH

- SYSTEM OKIENNO-DRZWIOWY FIRMY ALUPROF S.A.
- SZKLENIE ZE SZKŁA BEZPIECZNEGO
- WIDOK ŚLUSARKI PRZEDSTAWIONO OD STONY ZEWNĘTRZNEJ

| OZNACZENIE | | Dz1 | Dz2 | Dz3 |
|---|---|---|---|---|
| SCHEMAT | | 2900 (1) (2) VSG VSG 1200 520 1860 | 2900 (2) (1) VSG VSG 520 1200 1860 | 2880 (1) (2) VSG VSG 1200 460 1760 |
| WYMIARY W ŚWIETLE OTWORU | So | 1 900 | 1 900 | 1 410 |
| | Ho | 2 120 | 2 120 | 2 100 |
| WYMIARY W ŚWIETLE OŚCIEŻNICY | S | 1 860 | 1 860 | 1 370 |
| | H | 2 100 | 2 100 | 2 080 |
| ILOŚĆ ŁĄCZNA | [szt] | 1 | 1 | 2 |
| | UWAGI | - Profil MB-60 "ciepły"<br>- kolor ADEC D101 złoty dąb<br>- Szklenie VSG 6/16/33.1<br>- Klamka: U-FORM (aluminium mat) z szyldem owalnym<br>- Trzy zawiasy<br>- Samozamykacz<br>- Elektrozaczep 12V prąd stały +szybkozłączka | - Profil MB-60 "ciepły"<br>- kolor ADEC D101 złoty dąb<br>- Szklenie VSG 6/16/33.1<br>- Klamka: U-FORM (aluminium mat) z szyldem owalnym<br>- Trzy zawiasy<br>- Samozamykacz<br>- Elektrozaczep 12V prąd stały +szybkozłączka | - Profil MB-45 "zimny"<br>- Malowanie proszkowe kolor RAL 9006<br>- Szklenie VSG 6/16/33.1<br>- Klamka: U-FORM (aluminium mat) z szyldem owalnym<br>- Trzy zawiasy<br>- Samozamykacz |

## UWAGI:

1) ZE WZGLĘDU NA WYMAGANĄ DUŻĄ PRECYZJĘ WYKONANIA, WSZYSTKIE ZAMÓWIENIA NALEŻY REALIZOWAĆ DOPIERO PO WYKONANIU NA BUDOWIE OBMIARU RZECZYWISTYCH WIELKOŚCI OTWORÓW. ZESTAWIENIE DOŁĄCZONE DO PROJEKTU NALEŻY TRAKTOWAĆ PRZEDE WSZYSTKIM JAKO MATERIAŁ POGLĄDOWY DO OSZACOWANIA KOSZTÓW.
2) PARAPETY WEWNĘTRZNE NALEŻY WYKONAĆ JAKO GŁADKIE I ŁATWOZMYWALNE Z PCV LUB KONGLOMERATU W KOLORZE BIAŁYM , NIEWYSTAJĄCE POZA LICO ŚCIANY WIĘCEJ NIŻ O 3cm.
3) PARAPETY ZEWNĘTRZNE PCV LUB SYSTEMOWE (wg dostawcy ślusarki).
4) SZYLDY ZAMKÓW OWALNE.
5) DRZWI WYPOSAŻONE W TRZY ZAWIASY.
6) STOLARKĘ OKIENNĄ MONTOWANĄ W POKOJACH i WYPOSAŻYĆ NAWIEWNIKI HIGROSTEROWANE EMM707, KAŻDYM MIESZKANIU MUSZĄ BYĆ ZAMONTOWANE PO 3 TAKIE NAWIEWNIKI.

* SZEROKOŚĆ W MIESZKANIU DLA OSOBY NIEPELNOSPRAWNEJ

ZESTAWIENIE STOLARKI

| | | | |
|---|---|---|---|
| TEMAT: | ADAPTACJA BUDYNKU SZTABOWEGO NA BUDYNEK MIESZKALNY W WIECHLICACH UL. JESIONOWA 2, DZ. BUD. 363/3 | | |
| INWESTOR: | REGIONALNE TOWARZYSTWO BUDOWNICTWA SPOŁECZNEGO Sp. z o.o. 65-078 Zielona Góra ul. Bohn. Westerplatte 23 p. 212 | BRANŻA: | ARCHITEKTURA |
| ZESPÓŁ PROJEKTOWY: | DĘBSKA DESIGN Biuro Projektowe 65-075 ZIELONA GÓRA, ul. Powst. Wlkp. 10 pok. 30 t. tel. 68/4 15 13 38 | FAZA: | PROJEKT WYKONAWCZY |
| PROJEKTOWAŁ: | mgr inż. arch. E. DĘBSKA | PEŁNOMOCNICTWO: 12/2011 | NR RYSUNKU: AW_11 |
| DATA OPRACOWANIA: luty 2012r. | | | |